# Catálogo Productos 2026

# Tipología Especificaciones Técnicas

imdi.com.ar

# Índice por productos


| | | | Pág. |
|---|---|---|---|
| De Pie | Hi Hat | HH01 | 12 |
| | | HH22 | 16 |
| | | HH03 | 20 |
| | | HH11 | 24 |
| | | HH20 | 28 |
| | | HH18 | 32 |
| | Charles | CH03 | 36 |
| | Arco | AR01 | 42 |
| | Cavia | CV10 | 46 |
| De Mesa | Hi Hat | HH04 | 54 |
| | | HH21 | 60 |
| | | HH07 | 64 |
| | | HH09 | 68 |
| | | HH12 | 74 |
| | Tokio | TK01 | 78 |
| | Cavia | CV02 | 84 |
| Colgante | Hi Hat | HH05 | 92 |
| | | HH08 | 98 |
| | | HH06 | 102 |
| | | HH10 | 106 |
| | | HH17 | 110 |
| | | HH19 | 114 |
| | | HH02 | 118 |
| | | HH23 | 122 |
| | Charles | CH02 | 126 |
| | Cavia | CV01 | 130 |
| | | CV03 | 134 |
| | | CV04 | 140 |
| | Puma | PM01 | 144 |
| | | PM02 | 150 |
| | | PM05 | 154 |
| | | PM06 | 158 |
| | Masterline | ML01 | 162 |
| | | ML02 | 166 |
| | Tokio | TK02 | 170 |
| | | TK03 | 174 |
| | Aero | AE01 | 178 |
| | Shade | SH04 | 182 |
| | | SH05 | 186 |
| | | SH03 | 190 |
| | | SH14 | 196 |
| | | SH13 | 200 |
| | | RM04 | 204 |
| | Roma | RM05 | 208 |
| Aplique | Eclipse | EC01 | 214 |
| | | EC02 | 218 |
| | | EC11 | 222 |
| | | EC12 | 226 |
| | | EC13 | 230 |
| | | EC14 | 236 |
| | | EC15 | 240 |
| | | EC16 | 244 |
| | Charles | CH01 | 248 |
| | Cavia | CV08 | 252 |
| | | CV09 | 256 |
| | | CV15 | 260 |
| | | CV13 | 264 |
| | | CV14 | 268 |
| | | CV11 | 272 |
| | | CV21 | 276 |
| | | CV12 | 280 |
| | | CV22 | 284 |
| | | CV05 | 288 |
| | | CV06 | 294 |
| | | CV07 | 298 |
| | Puma | PM03 | 302 |
| | | PM04 | 308 |
| | Tokio | TK04 | 312 |
| | | TK05 | 316 |

## Tipo

## Pie

01 HiHat (HH01/HH22)
02 HiHat (HH11) mediana
03 HiHat (HH18) mediana translúcida
04 HiHat (HH03) grande
05 HiHat (HH20) grande translúcida
06 Cavia (CV10)
07 Charles (CH03)
08 Arco (AR01)

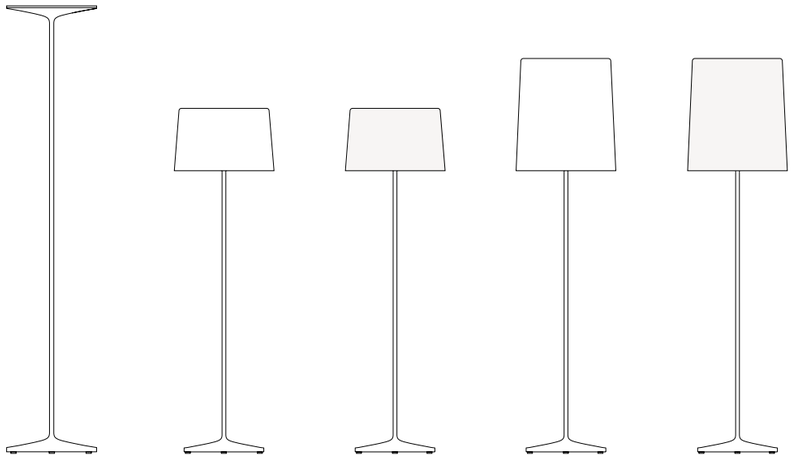

01 02 03 04 05



06 07 08

## Tipo

## Mesa

01 HiHat (HH04) chica
02 HiHat (HH09) p. translúcida
03 HiHat (HH12) p. translúcida alta
04 HiHat (HH21) p. mediana
05 HiHat (HH07) p. grande
06 Tokio (TK01)
07 Cavia (CV02)

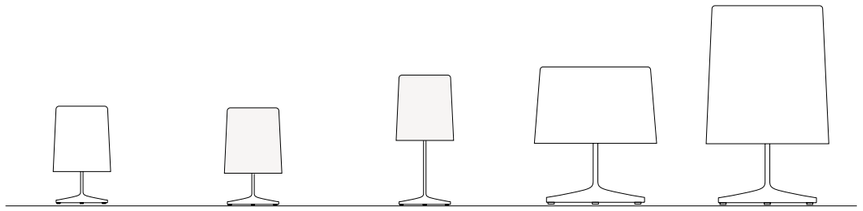

01 02 03 04 05



06 07

## Tipo

## Colgante

01 HiHat (HH02) plato
02 HiHat (HH23) plato grande
03 HiHat (HH05) chica
04 HiHat (HH10) chica translúcida
05 HiHat (HH08) mediana
06 Hi Hat (HH17) m. translúcida
07 Charles (Ch02)
08 Hi Hat (HH06) grande
09 Hi Hat (HH19) g. translúcido
10 Cavia (CV01) 16
11 Cavia (CV03) 24
12 Cavia (CV04) 48
13 Puma (PM05/PM06) vertical

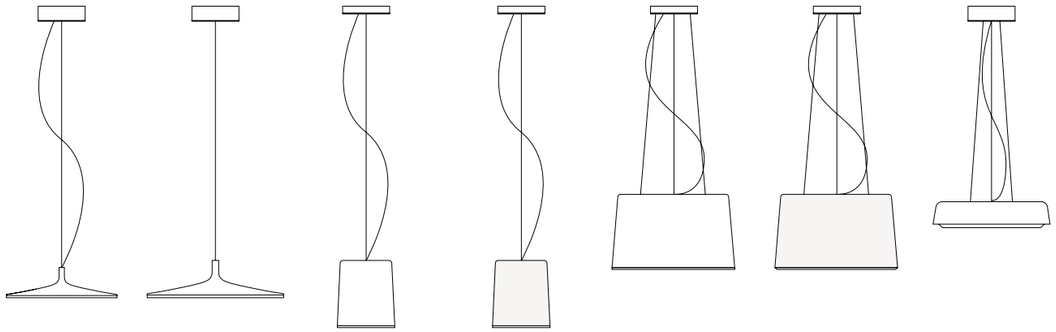

01 02 03 04 05 06 07

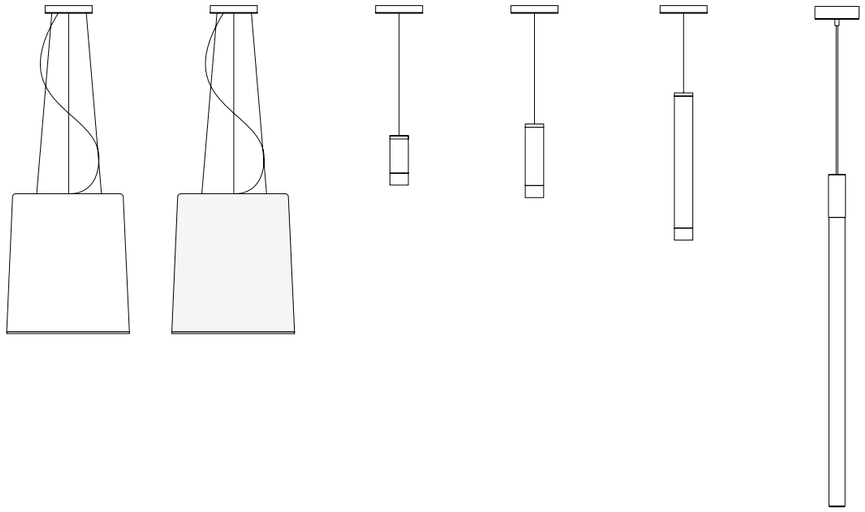

08 09 10 11 12 13

## Tipo

## Colgante

14 Shade (SH01/04/14/24) chica
15 Shade (SH02/03/13/23) grande
16 Roma (RM04)
17 Roma (RM05)
18 Aero (AE01)
19 Puma (PM01/PM02)
20 Masterline (ML01/ML02)
21 Tokio (TK02/TK03)

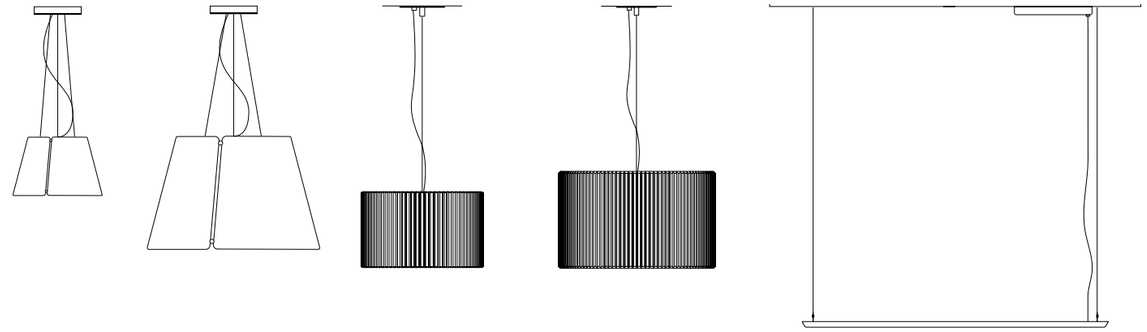

14 15 16 17 18

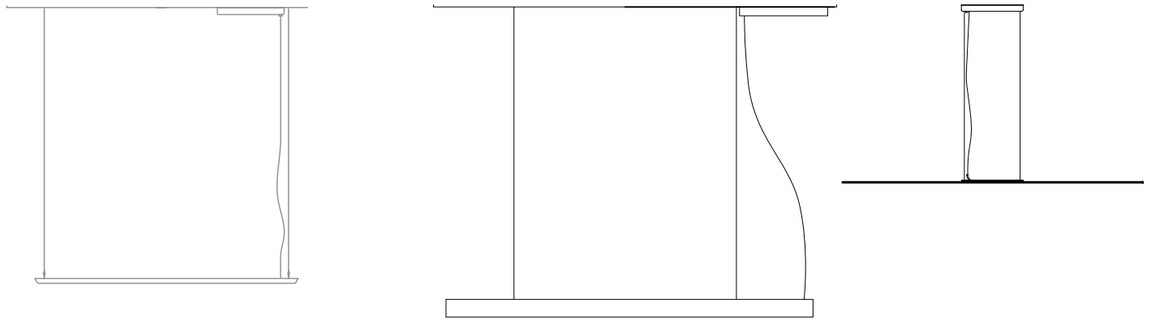

19 20 21

## Tipo

## Aplique

01 Charles (CH01)
02 Puma (PM03/PM04)
03 Eclipse (EC01/EC11) 60
04 Eclipse (EC02/EC12) 45
05 Eclipse Stone (EC13) chica
06 Eclipse Stone (EC14) grande
07 Tokio Aplique (TK04) asimétrico
08 Tokio aplique (TK05) simétrico

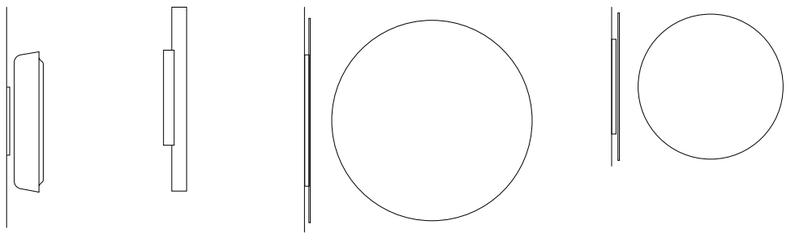

01 02 03 04

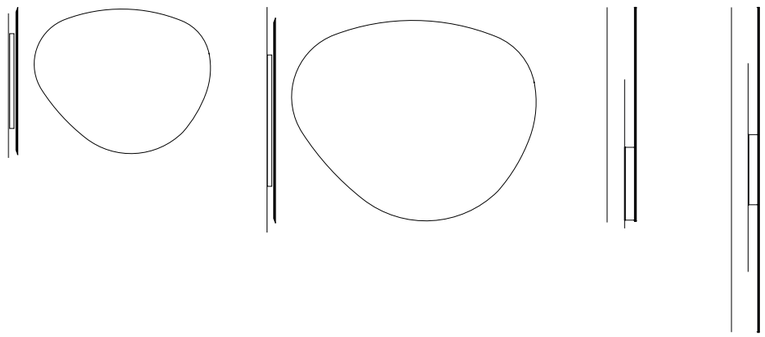

05 06 07 08

## Tipo

## Aplique

09 Cavia (CV05) corto uni
10 Cavia (CV06) largo uni.
11 Cavia (CV07) largo bi.
12 Cavia (CV11/21) basculante
13 Cavia (CV12/22) basculante larga
14 Charles (CH01)
15 Cavia (CV08) 16
16 Cavia (CV09) 24
17 Cavia (CV15) 48 spot c.
18 Cavia (CV13) spot l.

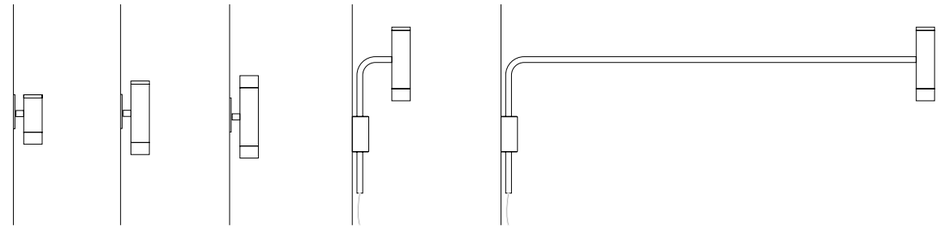

09 10 11 12 13

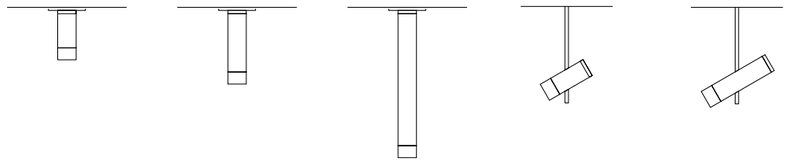

14 15 16 17 18

Los productos que figuran en la web y en nuestro catálogo, son referenciales y pueden sufrir modificaciones en cuanto a detallesde diseño y de terminación. Los fletes están incluidos en Capita Federal, fuera de este radio la entrega se cotizará aparte. De requerirlo los clientes puede retirar los productos por nuestro depósito.

01

De Pie

# Hi Hat De pie - dimerizable HH01

## Hi Hat De pie - dimerizable A

**HH01-02**
**Blanco microtexturado**



## B

**HH01-03**
**Negro microtexturado**



**Especificaciones generales**

Lámpara de pie
Luz indirecta
Base, pie y pantalla de aluminio
Difusor de acrílico opalino blanco
Cable blanco / negro
Industria Argentina

**Especificaciones técnicas**

Placa LED 31,5W Imax 700mA
4950lm 3000K CRI 80
Driver dimerizable incorporado en control externo
Ø36cm x Ø36cm x 177cm

**Esquema**
**Hi Hat: de pie - dimerizable**

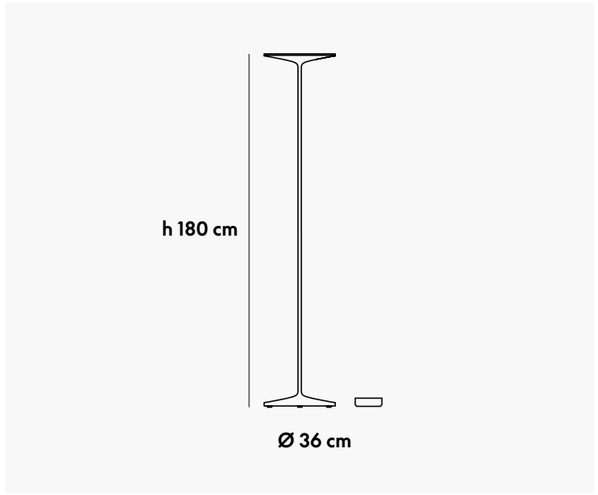


NEW YORK
CENTRAL
PARK
MANHATTAN
NEIGHBORHOODS
- Upper West Side
- Midtown West Clinton
- Garment District
- Chelsea
- Soho
- Tribeca
- West Village
- Battery Park
- Financial District
- Upper East Side
- Midtown East
- Murray Hill
- Gramercy Flatiron
- East Village
- Little Italy
- Lower East Side
- Nolita
- China Town



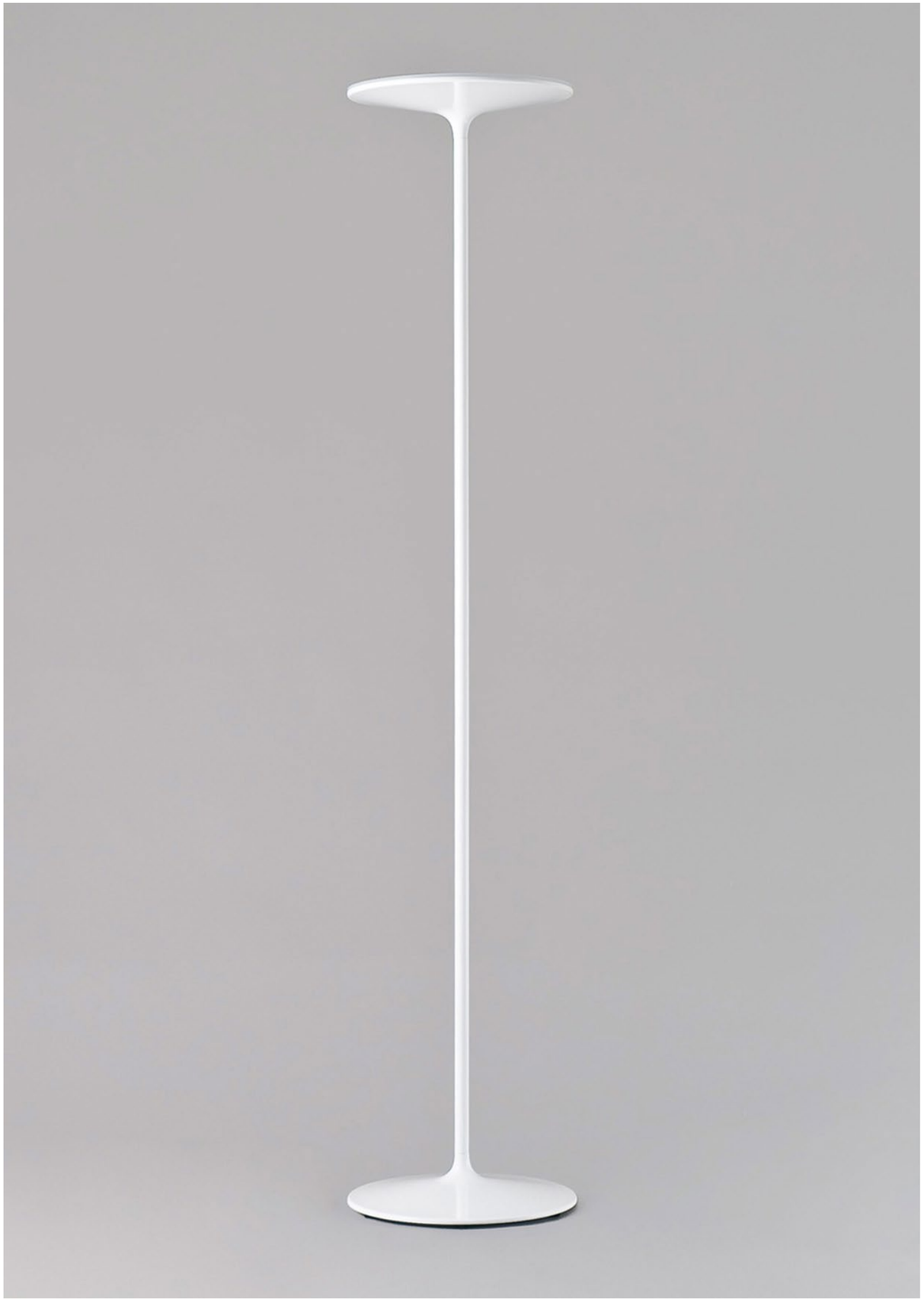

# Hi Hat De pie

# HH22

## Hi Hat De pie

A

**HH22-02**
**Blanco microtexturado**



B

**HH22-03**
**Negro microtexturado**



**Especificaciones generales**

**Lámpara de pie**
**Luz indirecta**
**Base, pie y pantalla de aluminio**
**Difusor de acrílico opalino blanco**
**Interruptor on/off**
**Cable blanco / negro**
**Industria Argentina**

**Esquema**
**Hi Hat: de pie**

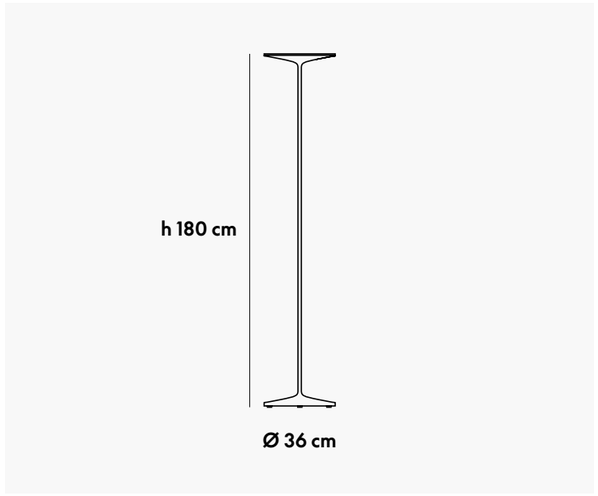


**Especificaciones técnicas**

**Placa LED 31,5W Imax 700mA**
**4950lm 3000K CRI 80**
**Driver incorporado en florón**
**Ø36cm x Ø36cm x 177cm**







# Hi Hat De pie pantalla grande HH03

Hi Hat De pie pantalla grande A

HH03-02
Blanco microtexturado



B

HH03-03
Negro microtexturado



Especificaciones generales

Lámpara de pie con pantalla
Luz directa
Base, pie y pantalla de aluminio
Difusor de acrílico opalino blanco
Interruptor on/off
Cable blanco / negro
Industria Argentina

Especificaciones técnicas

3 x Max 36W - E27 - 220V
Ø40cm x 168cm

Esquema
Hi Hat: de pie pantalla grande

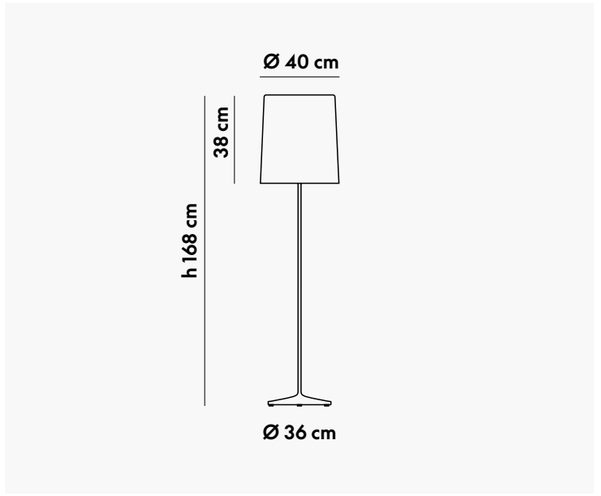







# Hi Hat De pie mediana

# HH11

## Hi Hat De pie mediana

A

HH11-02
Blanco microtexturado



B

HH11-03
Negro microtexturado



**Especificaciones generales**

Lámpara de pie con pantalla
Luz directa
Base, pie y pantalla de aluminio
Difusor de acrílico opalino blanco
Interruptor on/off
Cable blanco / negro
Industria Argentina

**Especificaciones técnicas**

3 x Max 36W - E27 - 220V
Ø39cm x 155cm

Esquema
Hi Hat: de pie mediana

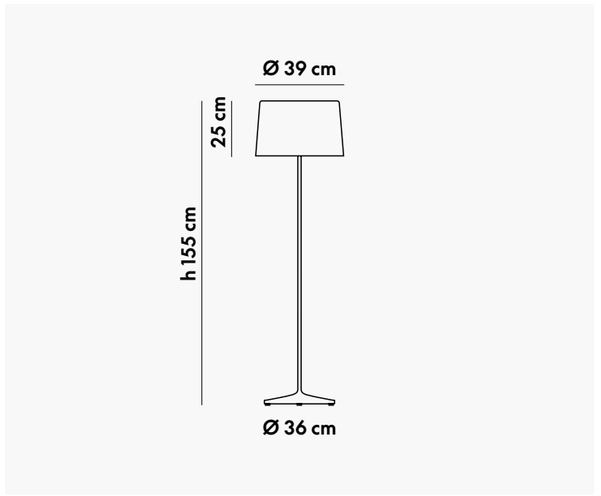







# Hi Hat De pie grande translúcida HH20

**Hi Hat De pie grande translúcida**

**A**

**HH20-02**
**Blanco microtexturado**



**B**

**HH20-03**
**Negro microtexturado**



**Especificaciones generales**

Lámpara de pie con pantalla
Luz directa
Base y pie de aluminio
Pantalla de PE opalino blanco
Interruptor on/off
Cable blanco / negro
Industria Argentina

**Especificaciones técnicas**

1 x Max 60W - E27 - 220V
Ø42cm x 170cm

**Esquema**
**Hi Hat: de pie grande translúcida**

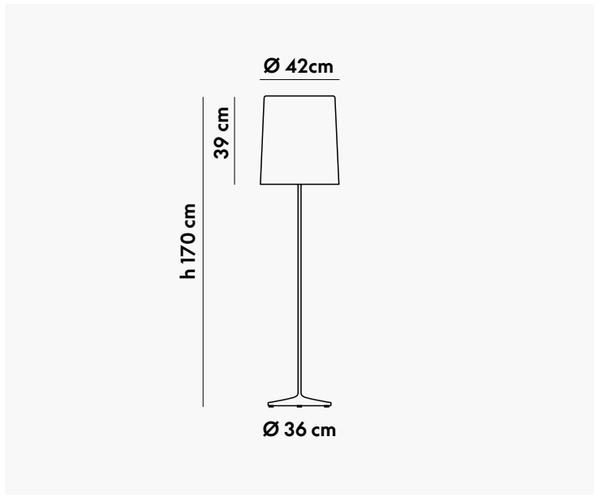





HH20



HH20

# Hi Hat De pie mediana translúcida HH18

**Hi Hat De pie mediana translúcida**

**A**

**HH18-02**
**Blanco microtexturado**



**B**

**HH18-03**
**Negro microtexturado**



**Especificaciones generales**

Lámpara de pie con pantalla
Luz directa
Base y pie de aluminio
Pantalla de PE opalino blanco
Interruptor on/off
Cable blanco / negro
Industria Argentina

**Especificaciones técnicas**

1 x Max 60W - E27 - 220V
Ø40cm x 156cm

**Esquema**
**Hi Hat: de pie mediana translúcida**

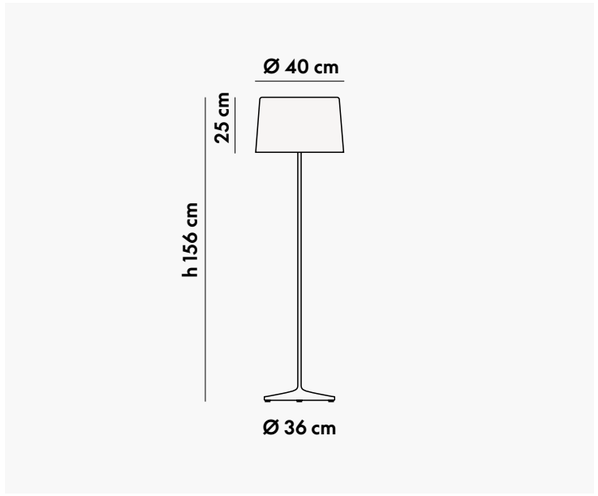



HH18





HH18

# Charles De pie

# CH03

## Charles De pie

A

**CH03-02**
**Blanco microtexturado**



B

**CH03-03**
**Negro microtexturado**



**Especificaciones generales**

Lámpara de pie con pantalla
Luz directa
Pie y pantalla de aluminio
Base de acero
Difusor de acrílico opalino blanco
Interruptor on/off
Cable blanco / negro
Industria Argentina

**Especificaciones técnicas**

LED 24V 16W
1400lm 3000K CRI 90
Fuente incorporada en cable de alimentación
Ø36cm x 170cm

**Esquema**
**Charles: de pie**

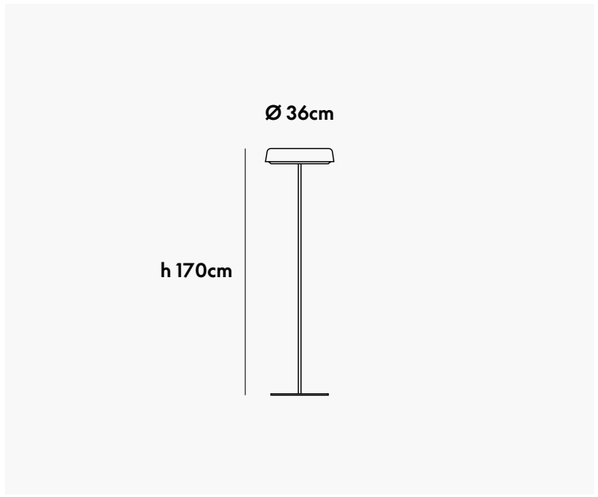













# Arco De pie

# AR01

Arco De pie

A

AR01-02
Blanco microtexturado



B

AR01-03
Negro microtexturado



Especificaciones generales

Lámpara de pie con pantalla
Luz directa
Base y pie de acero
Pantalla de aluminio
Difusor de acrílico opalino blanco
Interruptor on/off
Cable blanco / negro
Industria Argentina

Especificaciones técnicas

1 x Max 60W - E27 - 220V
Ø39cm x 130cm x 210cm

Esquema
Arco: de pie

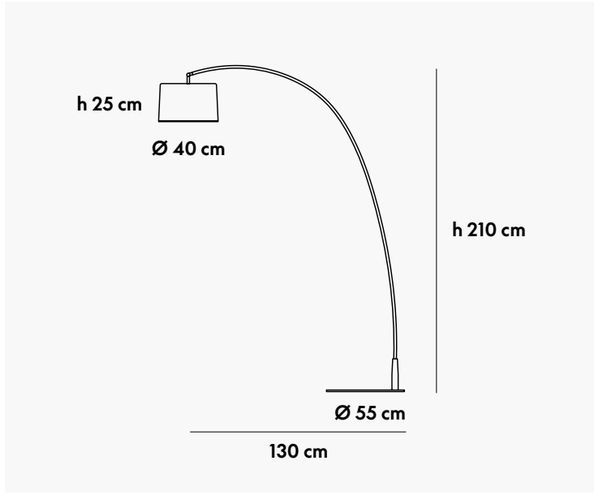

AR01





AR01



# Cavia De pie

# CV10

## Cavia De pie

A

CV10-02
Blanco semimate



B

CV10-03
Negro semimate



C

CV10-15
Ocre semimate



**CAVIA**
**De pie - Ediciones**

**D**

**CV10-16**
**Visón semimate**



**E**

**CV10-17**
**Petróleo semimate**



**Especificaciones generales**

**Lámpara de pie orientable, 270°**
**Luz directa**
**Cabezal de aluminio mecanizado CNC**
**Base y pie de acero**
**Interruptor on/off**
**Cable blanco / negro**
**Industria Argentina**

**Especificaciones técnicas**

**1 x Max 10W LED Gu10 - 220V**
**Ø6cm x Ø24cm x 150cm**

**Esquema**
**Cavia: de pie**

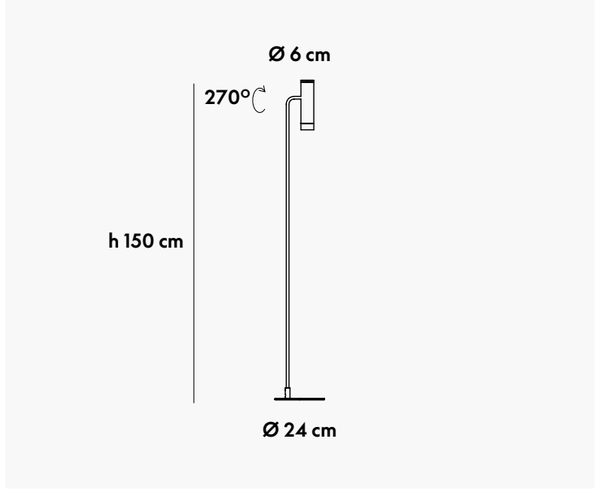








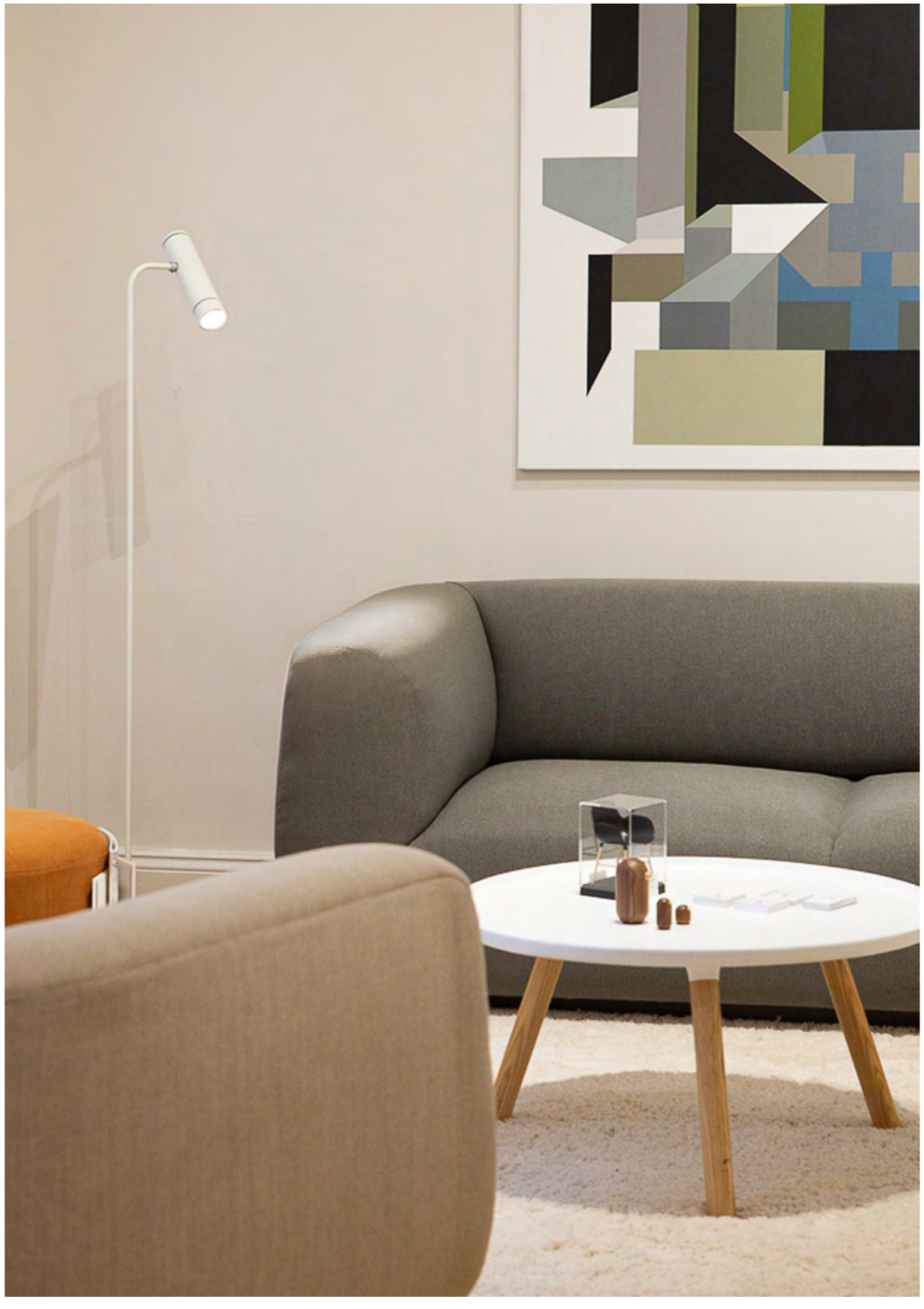





02

De Mesa

# Hi Hat Velador

# HH04

## Hi Hat Velador

A

**HH04-02**
**Blanco microtexturado**



B

**HH04-03**
**Negro microtexturado**



**Especificaciones generales**

**Lámpara de mesa**
**Luz directa**
**Base, pie y pantalla de aluminio**
**Difusor de acrílico opalino blanco**
**Interruptor on/off**
**Cable blanco / negro**
**Industria Argentina**

**Especificaciones técnicas**

**1 x Max 36W - E27 - 220V**
**Ø20cm x 38cm**

**Esquema**
**Hi Hat: velador**

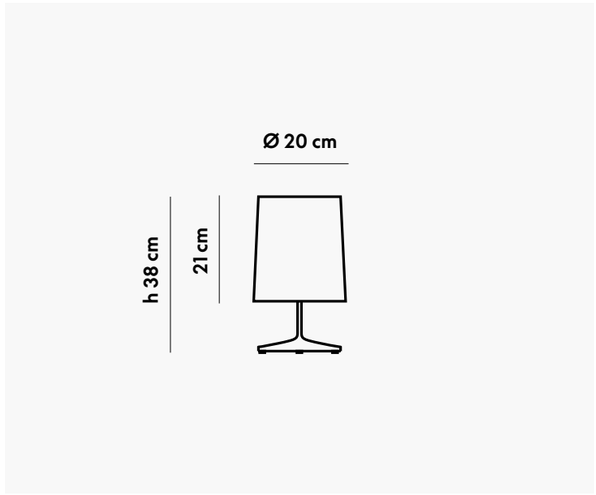













# Hi Hat De mesa mediana HH21

## Hi Hat De mesa mediana

A

HH21-02
Blanco microtexturado



B

HH21-03
Negro microtexturado



### Especificaciones generales

Lámpara de mesa
Luz directa
Base, pie y pantalla de aluminio
Difusor de acrílico opalino blanco
Interruptor on/off
Cable blanco / negro
Industria Argentina

### Especificaciones técnicas

1 x Max 60W - E27 - 220V
Ø39cm x 55cm

### Esquema
Hi Hat: de mesa mediana

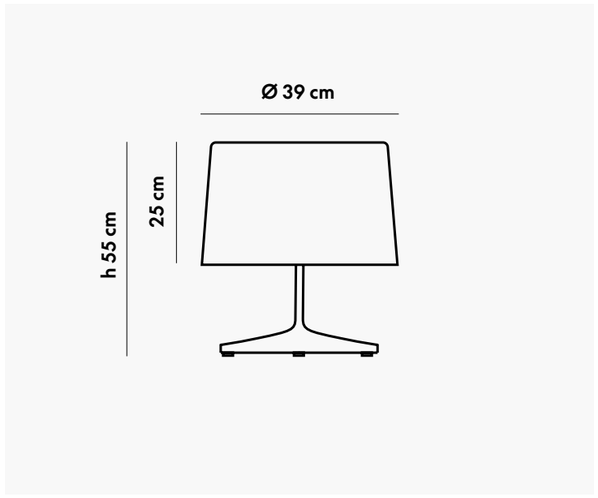

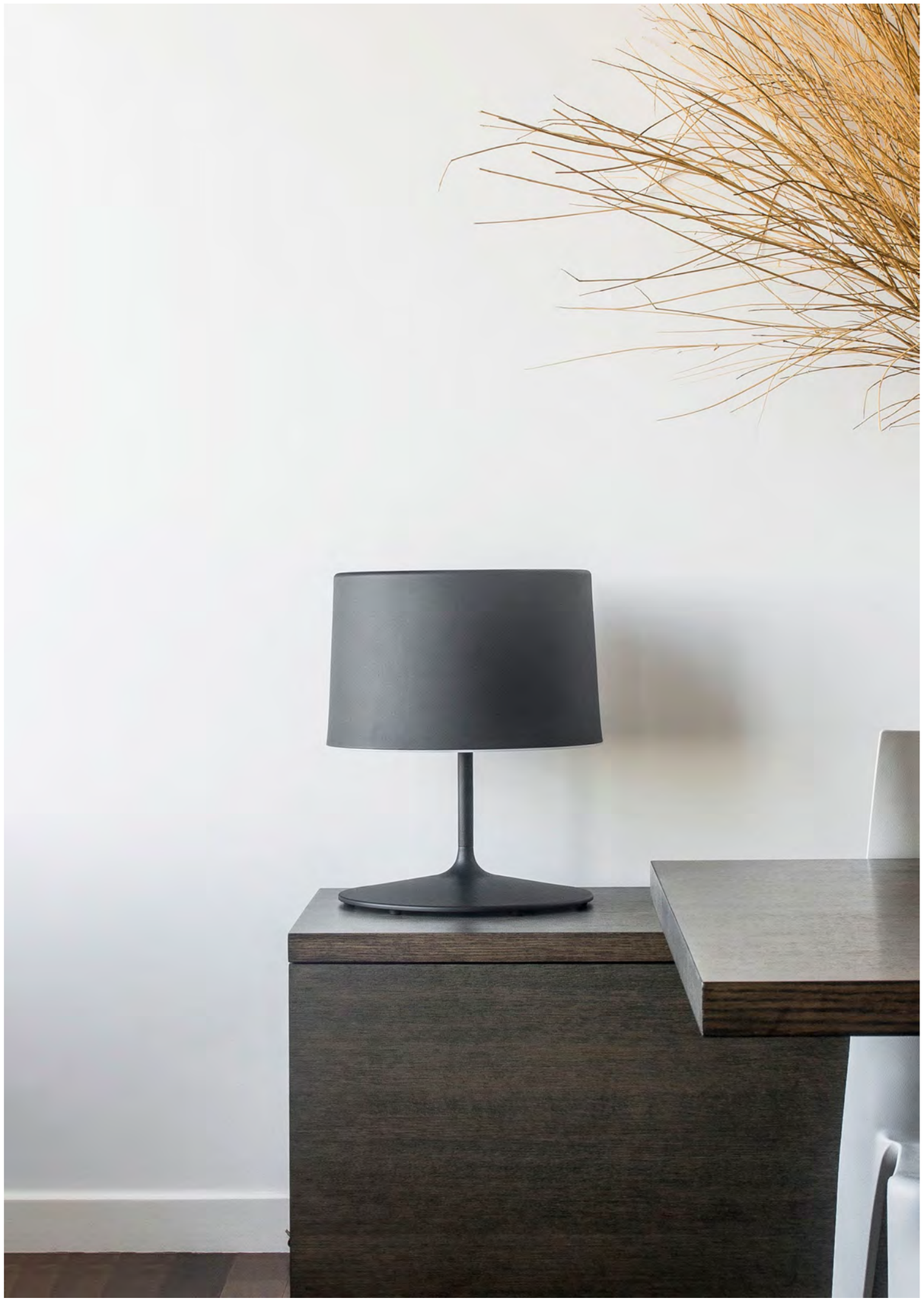





# Hi Hat De mesa grande

# HH07

Hi Hat De mesa grande

A

HH07-02
Blanco microtexturado



B

HH07-03
Negro microtexturado



Especificaciones generales

Lámpara de mesa
Luz directa
Base, pie y pantalla de aluminio
Difusor de acrílico opalino blanco
Interruptor on/off
Cable blanco / negro
Industria Argentina

Especificaciones técnicas

1 x Max 60W - E27 - 220V
Ø40cm x 65cm

Esquema
Hi Hat: de mesa grande

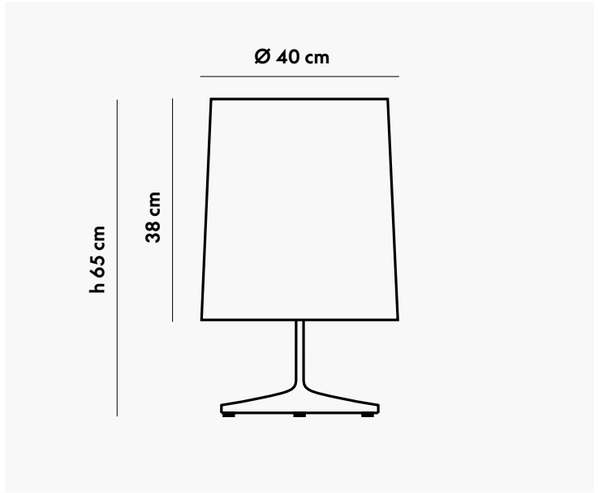

HH07





HH07



# Hi Hat Velador translúcido

# HH09

## Hi Hat Velador translúcido

A

**HH09-02**
**Blanco microtexturado**



B

**HH09-03**
**Negro microtexturado**



**Especificaciones generales**

Lámpara de mesa
Luz directa
Base y pie de aluminio
Pantalla de PE opalino blanco
Interruptor on/off
Cable blanco / negro
Industria Argentina

**Especificaciones técnicas**

1 x Max 36W - E27 - 220V
Ø20cm x 38cm

**Esquema**
**Hi Hat: velador translúcido**

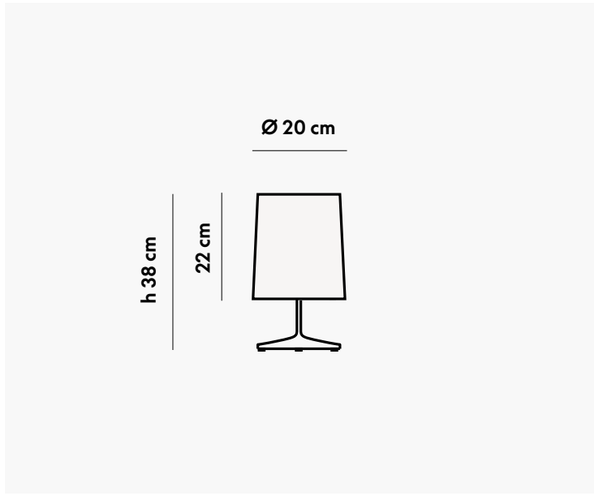



60HH





60HH

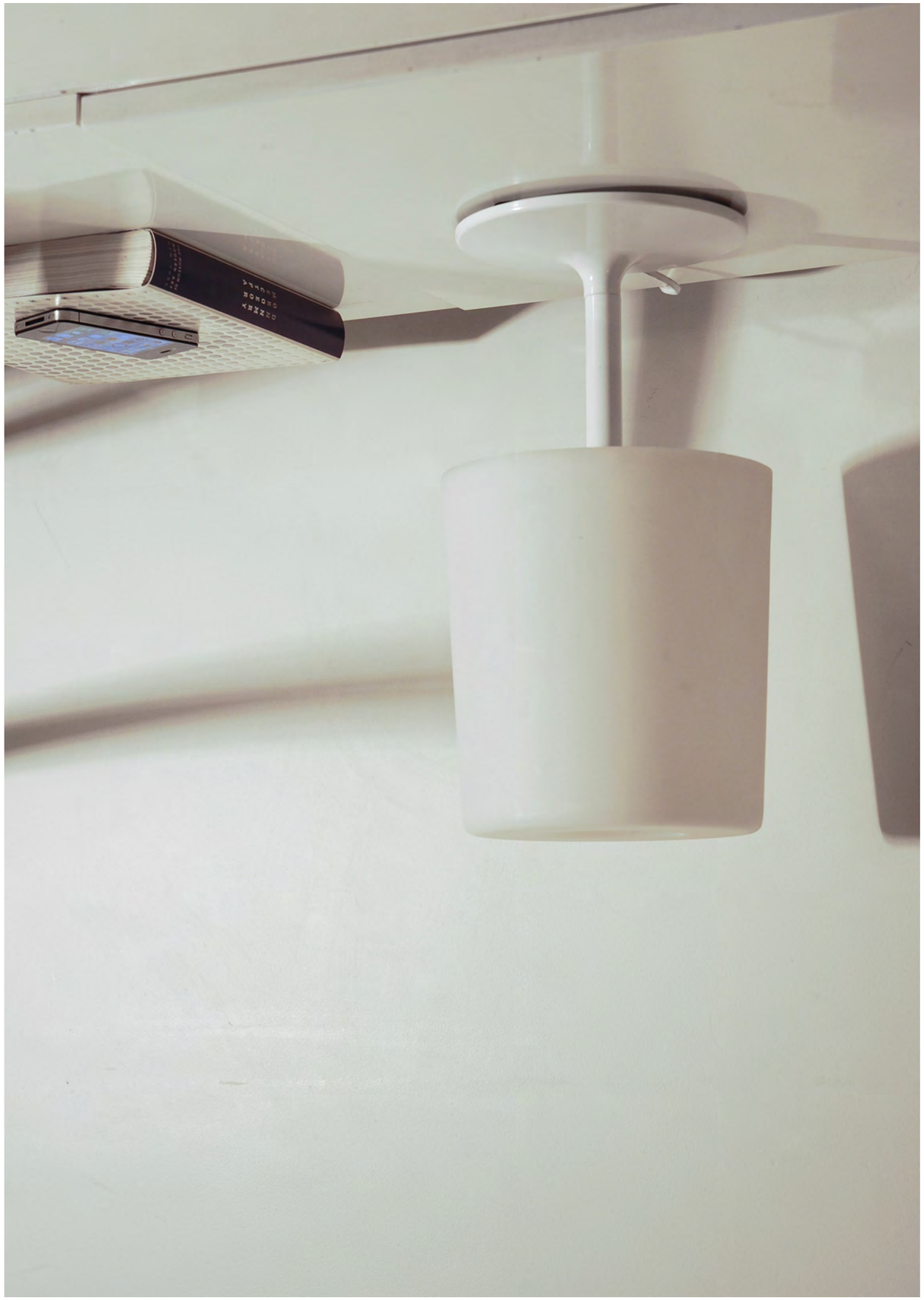





# Hi Hat Velador translúcido

# HH12

## Hi Hat Velador translúcido

A

**HH12-02**
**Blanco microtexturado**



B

**HH12-03**
**Negro microtexturado**



**Especificaciones generales**

**Lámpara de mesa**
**Luz directa**
**Base y pie de aluminio**
**Pantalla de PE opalino blanco**
**Interruptor on/off**
**Cable blanco / negro**
**Industria Argentina**

**Especificaciones técnicas**

**1 x Max 36W - E27 - 220V**
**Ø20cm x 50cm**

**Esquema**
**Hi Hat: velador translúcido**

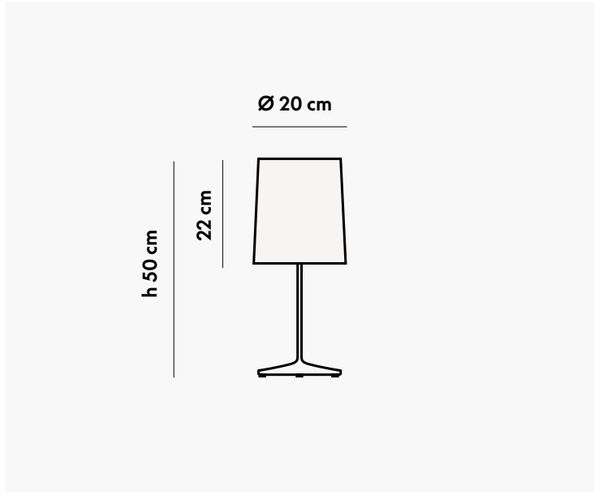



HH12





HH12

# Tokio De escritorio

# TK01

**Tokio De escritorio**

**A**

**TK01-02**
**Blanco semimate**



**B**

**TK01-03**
**Negro semimate**



**Especificaciones generales**

**Lámpara de mesa**
**Luz directa**
**Cuerpo de aluminio**
**Difusor de acrílico opalino blanco**
**Interruptor on/off**
**Industria Argentina**

**Esquema**
**Tokio: de escritorio**

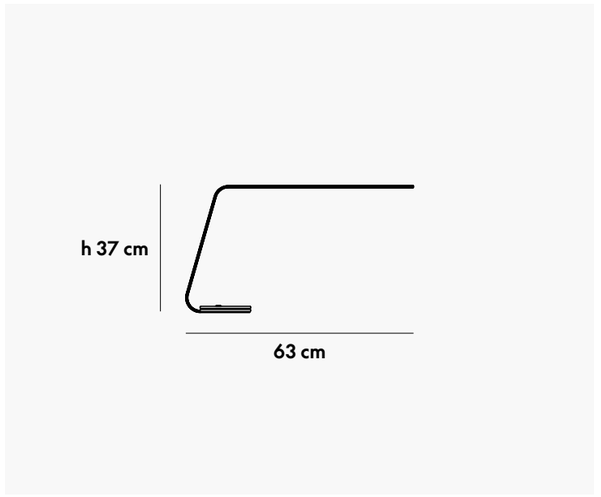


**Especificaciones técnicas**

**LED 24V 11,5W**
**1200lm 2700K CRI 80**
**Fuente incorporada en cable de alimentación**
**63cm x 37cm**

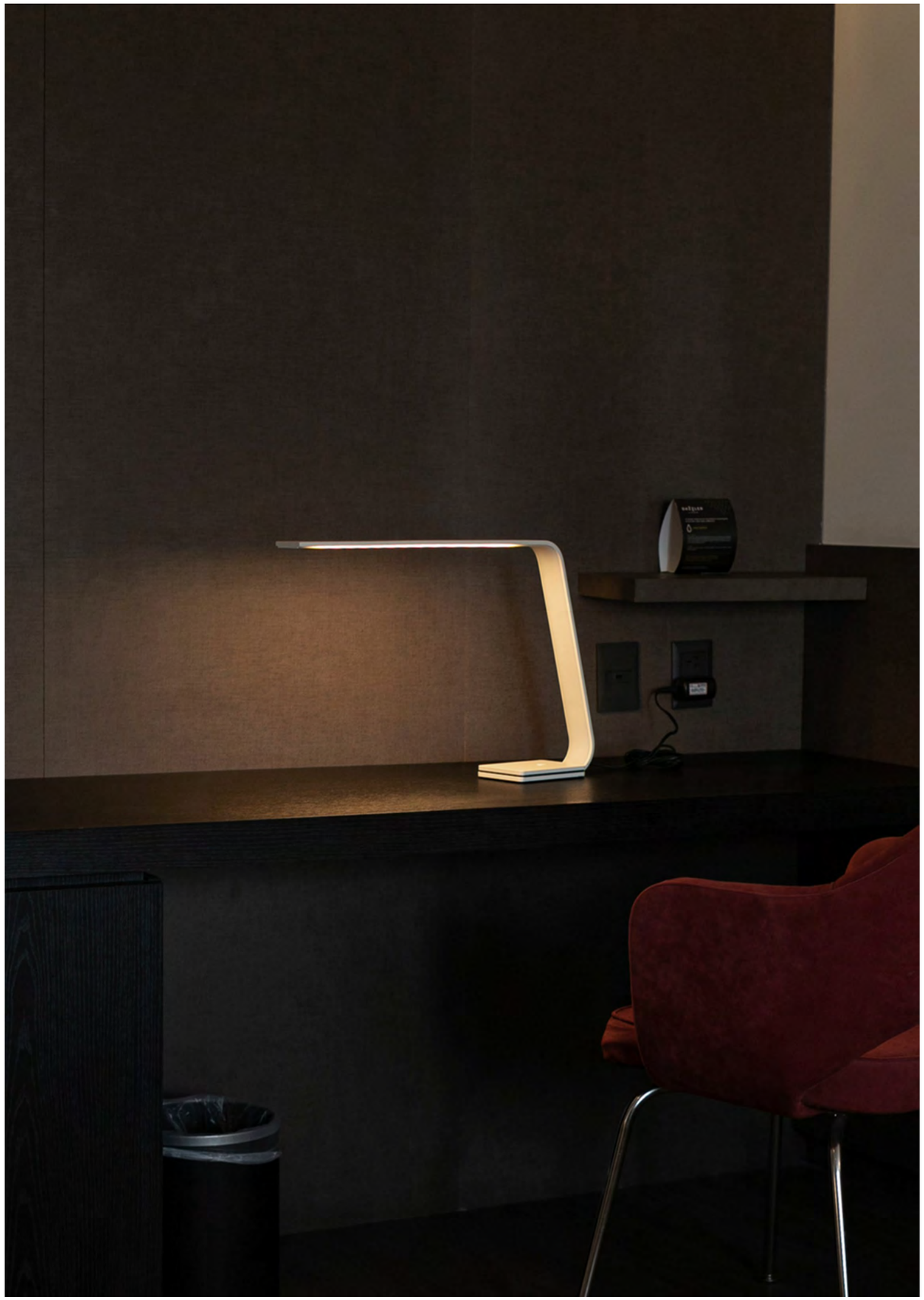













# Cavia De mesa

# CV02



**Cavia De mesa**

**A**

**CV02-02**
**Blanco semimate**



**B**

**CV02-03**
**Negro semimate**



**C**

**CV02-15**
**Ocre semimate**



**CAVIA**
**De mesa - Ediciones**

**D**

**CV02-16**
**Visón semimate**



**E**

**CV02-17**
**Petróleo semimate**



**Especificaciones generales**

**Lámpara de mesa orientable 270°**
**Luz directa**
**Cabezal y base de aluminio mecanizado CNC**
**Cable blanco / negro 1.5m**
**Industria Argentina**

**Especificaciones técnicas**

**1 x Max 10W LED Gu10 - 220V**
**Ø6cm x Ø14cm x 58cm**

**Esquema**
**Cavia: de mesa - Ediciones**

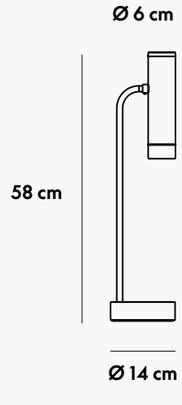














03

Colgante

# Hi Hat Colgante chica

# HH05

## Hi Hat Colgante chica

A

**HH05-02**
**Blanco microtexturado**



B

**HH05-03**
**Negro microtexturado**



**Especificaciones generales**

**Lámpara suspendida**
**Luz directa**
**Pantalla de aluminio**
**Difusor de acrílico opalino blanco**
**Cable de suspensión de acero inoxidable regulable**
**Cable blanco / negro 1.5m**
**Industria Argentina**

**Especificaciones técnicas**

**1 x Max 36W - E27 - 220V**
**Ø20cm x 21cm**

**Esquema**
**Hi Hat: colgante chica**

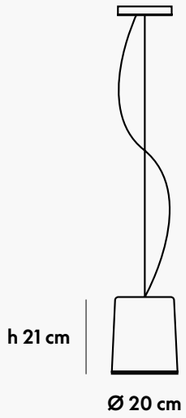











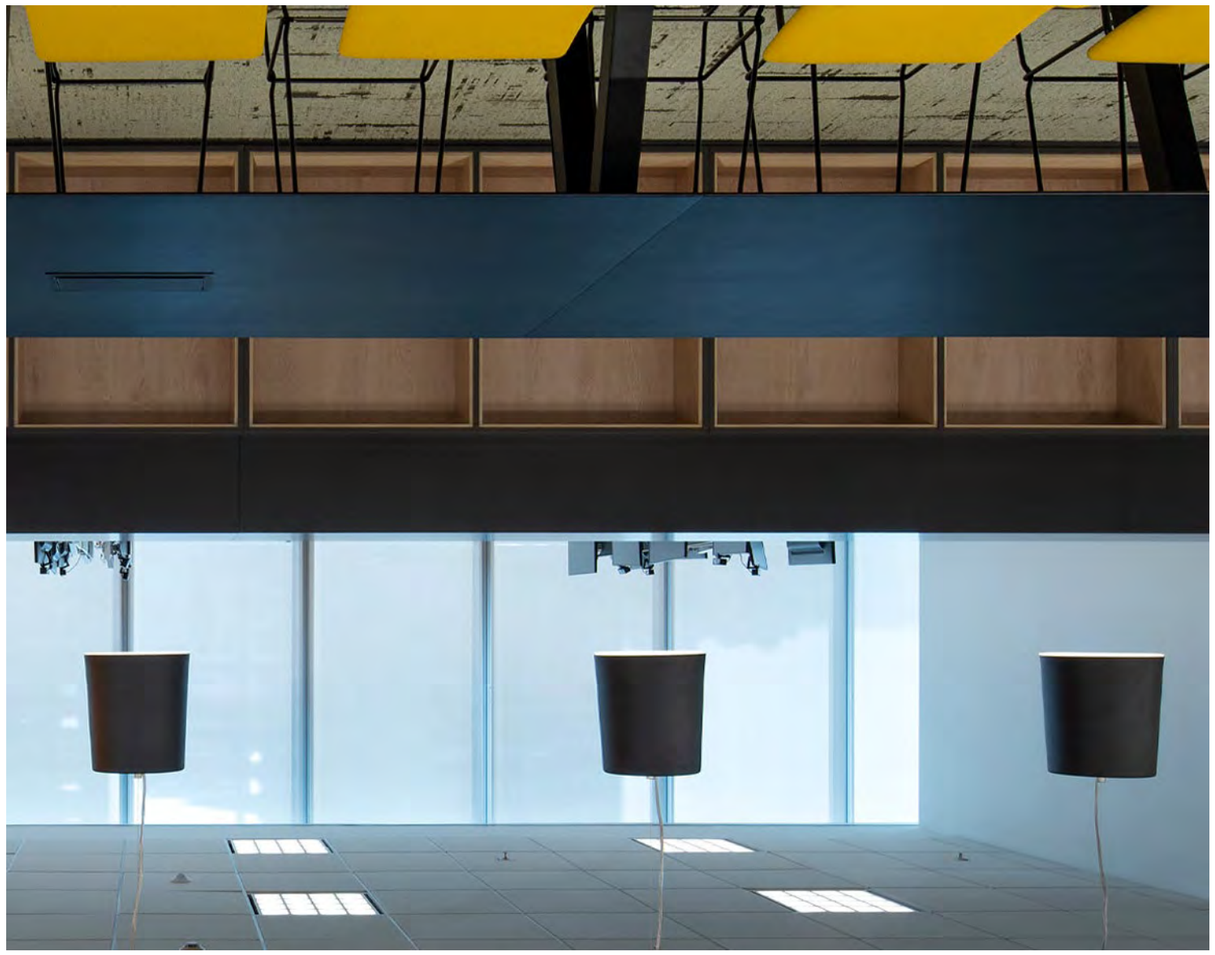

# Hi Hat Colgante mediana

# HH08

## Hi Hat Colgante mediana

A

**HH08-02**
**Blanco microtexturado**



B

**HH08-03**
**Negro microtexturado**



**Especificaciones generales**

Lámpara suspendida
Luz directa
Pantalla de aluminio
Difusor de acrílico opalino blanco
3 cables de suspensión de acero inoxidable regulables
Cable blanco / negro 1.5m
Industria Argentina

**Especificaciones técnicas**

1 x Max 60W - E27 - 220V
Ø39cm x 25cm

**Esquema**
**Hi Hat: colgante mediana**

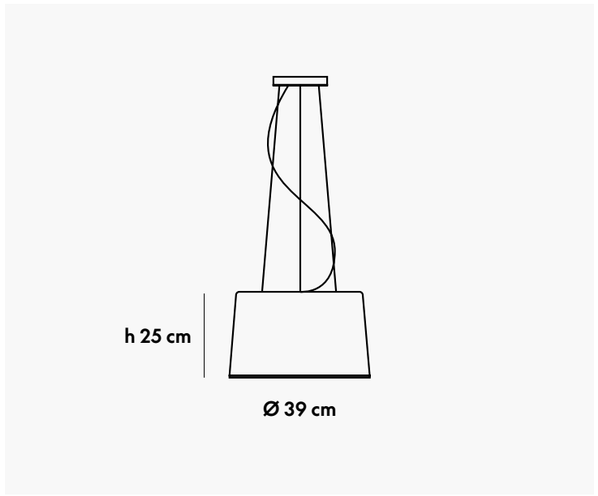

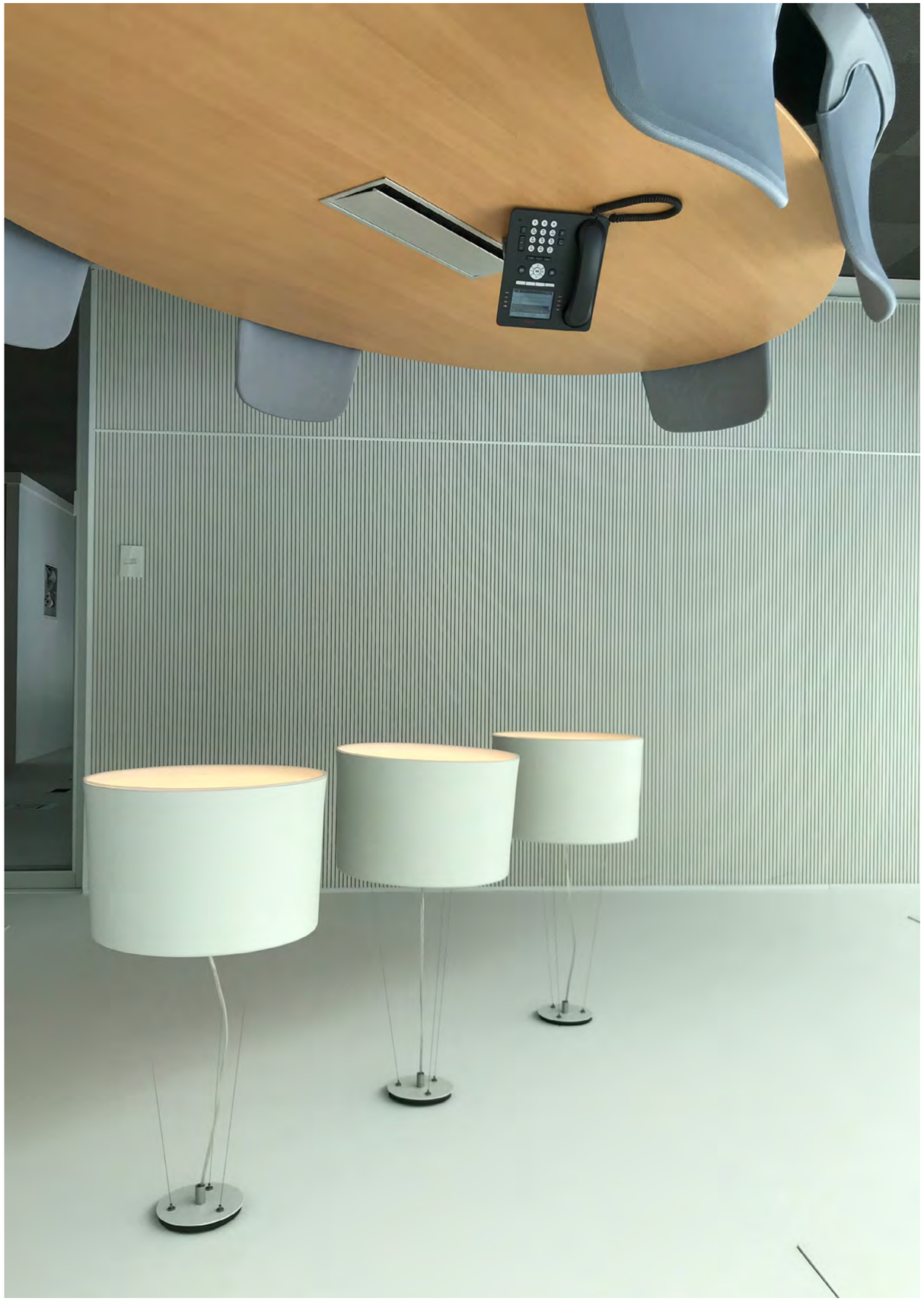

HH08

100



HH08

101

# Hi Hat Colgante grande

# HH06

## A

**HH06-02**
**Blanco microtexturado**



## B

**HH06-03**
**Negro microtexturado**



**Especificaciones generales**

Lámpara suspendida
Luz directa
Pantalla de aluminio
Difusor de acrílico opalino blanco
3 cables de suspensión de acero inoxidable regulables
Cable blanco / negro 1.5m
Industria Argentina

**Especificaciones técnicas**

1 x Max 60W - E27 - 220V
Ø40cm x 38cm

**Esquema**
**Hi Hat: colgante grande**

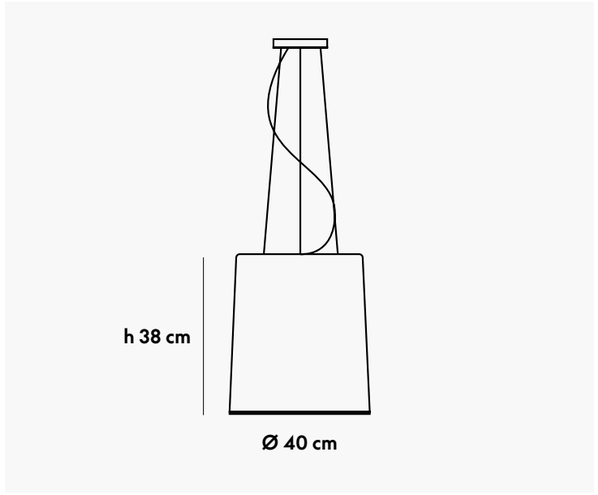









# Hi Hat Colgante chica translúcida HH10

Hi Hat Colgante chica translúcida A

**HH10-02**
**PE blanco opalino**



**Esquema**
**Hi Hat: colgante chica translúcida**

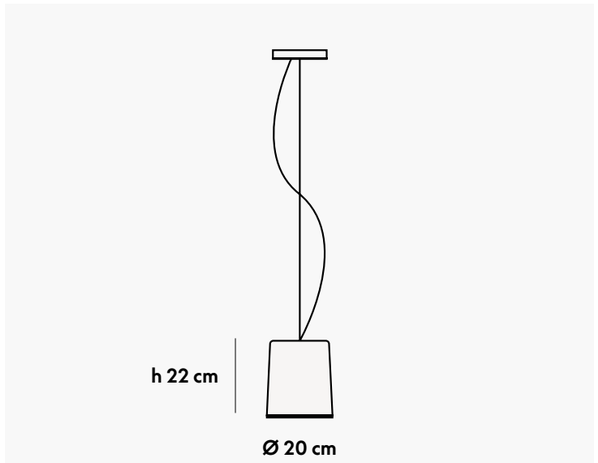


**Especificaciones generales**

**Lámpara suspendida**
**Luz directa**
**Pantalla de PE opalino blanco**
**Cable de suspensión de acero inoxidable regulable**
**Cable blanco 1.5m**
**Industria Argentina**

**Especificaciones técnicas**

**1 x Max 36W - E27 - 220V**
**Ø20cm x 22cm**


exhale





# Hi Hat Colgante mediana translúcida HH17

Hi Hat Colgante mediana translúcida A

HH17-02
PE blanco opalino



Esquema
Hi Hat: colgante mediana translúcida

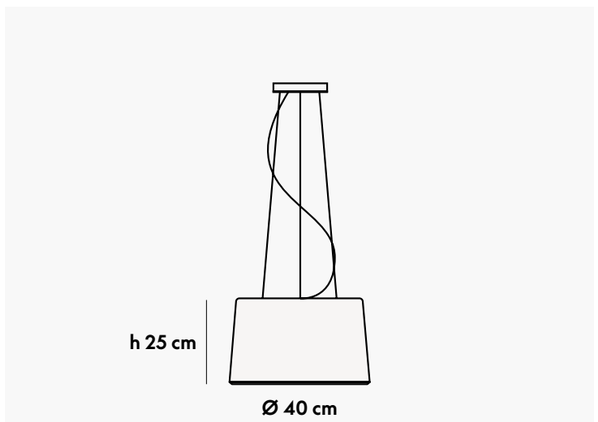


Especificaciones generales

Lámpara suspendida
Luz directa
Pantalla de PE opalino blanco
3 cables de suspensión de acero inoxidable regulables
Cable blanco 1.5m
Industria Argentina

Especificaciones técnicas

1 x Max 60W - E27 - 220V
Ø40cm x 25cm







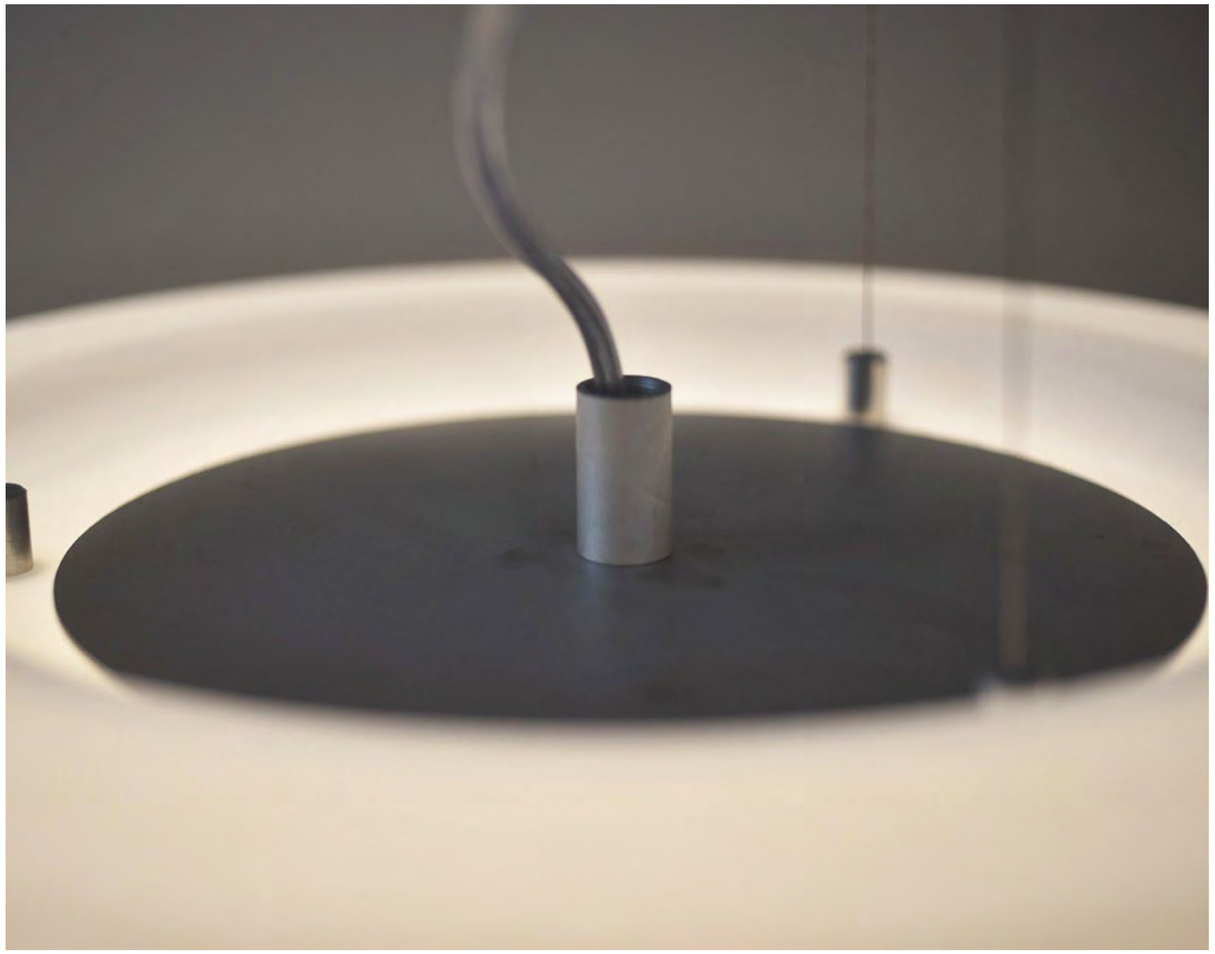

# Hi Hat Colgante grande translúcida HH19

Hi Hat Colgante grande translúcida A

HH19-02
PE blanco opalino



Esquema
Hi Hat: colgante grande translúcida

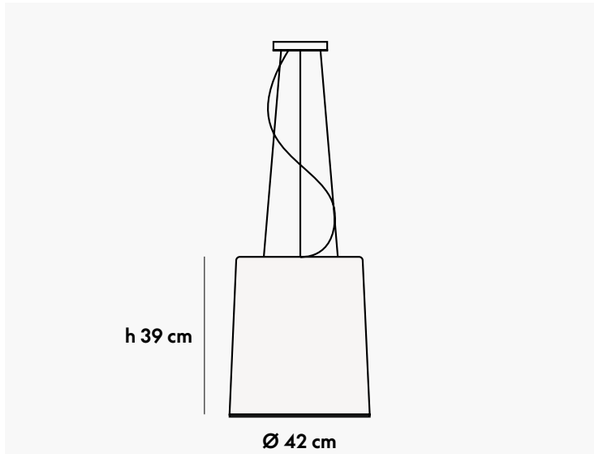


Especificaciones generales

Lámpara suspendida
Luz directa
Pantalla de PE opalino blanco
3 cables de suspensión de acero inoxidable regulables
Cable blanco 1.5m
Industria Argentina

Especificaciones técnicas

1 x Max 60W - E27 - 220V
Ø42cm x 39cm



HH19





HH19

# Hi Hat Colgante plato

# HH02

## Hi Hat Colgante plato

A

**HH02-02**
**Blanco microtexturado**



B

**HH02-03**
**Negro microtexturado**



**Especificaciones generales**

Lampara suspendida
Luz directa
Pantalla de aluminio
Difusor de acrílico opalino blanco
Cable de suspensión de acero inoxidable regulable
Cable blanco / negro 1.5m
Industria Argentina

**Especificaciones técnicas**

Placa LED 22,4W Imax 700mA
3300lm 3000K CRI 80
Driver incorporado en florón
Ø36cm x 6cm

**Esquema**
**Hi Hat: colgante plato**

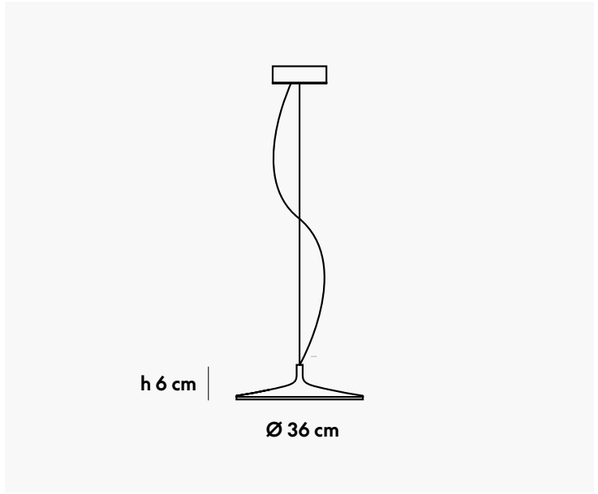





HH02





HH02

# Hi Hat Colgante plato grande HH23

## Hi Hat Colgante plato grande A

**HH23-02**
**Blanco microtexturado**



## B

**HH23-03**
**Negro microtexturado**



**Especificaciones generales**

Lámpara suspendida
Luz directa
Pantalla de aluminio
Difusor de acrílico opalino blanco
Cable blanco / negro 1.5m
Industria Argentina

**Especificaciones técnicas**

Placa LED 31,5W Imax 700mA
4950lm 3000K CRI 80
Driver incorporado en florón
Ø45cm x 11cm

**Esquema**
**Hi Hat: colgante plato grande**

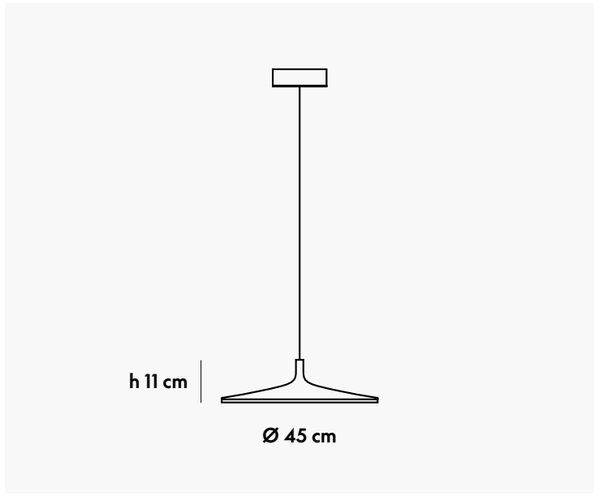









# Charles Colgante

# CH02

## Charles Colgante

A

**CH02-02**
**Blanco microtexturado**



B

**CH02-03**
**Negro microtexturado**



**Especificaciones generales**

**Lámpara de techo**
**Luz directa**
**Pantalla de aluminio**
**Difusor de acrílico opalino blanco**
**3 cables de suspensión de acero inoxidable regulables**
**Cable blanco / negro 1.5m**
**Industria Argentina**

**Especificaciones técnicas**

**Placa LED 18,9W Imax 700mA**
**3000lm 3000K CRI 80**
**Driver incorporado en florón**
**Ø36cm x 6cm**

**Esquema**
**Charles: colgante**

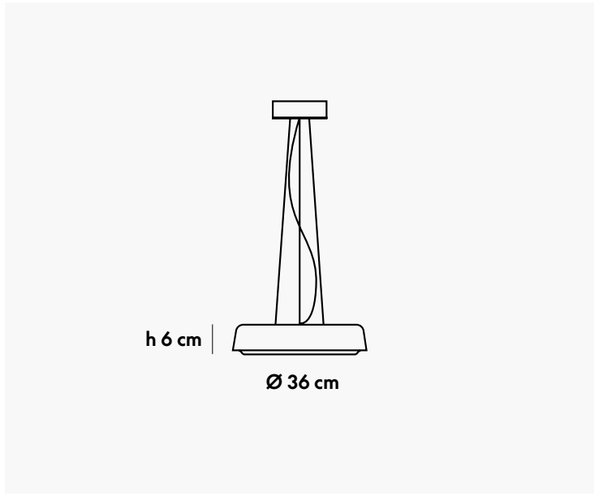







# Cavia Colgante 16

# CV01



## Cavia Colgante 16

A

CV01-02
Blanco semimate



B

CV01-03
Negro semimate



Especificaciones generales

Lámpara suspendida
Luz directa
Cuerpo de aluminio mecanizado CNC
Cable textil blanco / negro 1.5m
Industria Argentina

Esquema
Cavia: colgante 16

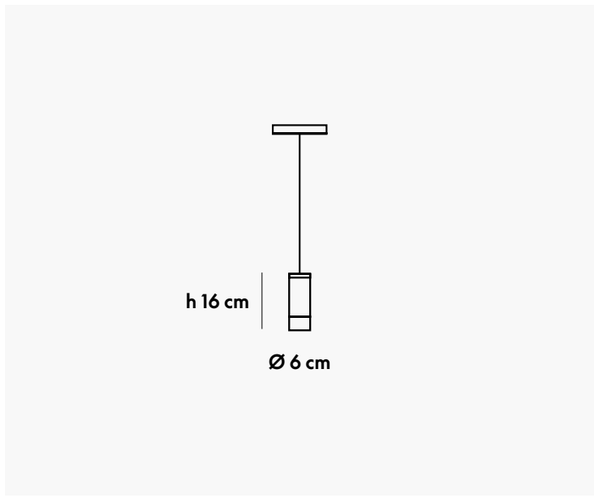


Especificaciones técnicas

1 x Max 10W LED Gu10 - 220V
Ø6cm x 16cm

CV01





CV01



# Cavia Colgante 24

# CV03

## Cavia Colgante 24

A

CV03-02
Blanco semimate



B

CV03-03
Negro semimate



### Especificaciones generales

Lámpara suspendida
Luz directa
Cuerpo de aluminio mecanizado CNC
Cable textil blanco / negro 1.5m
Industria Argentina

### Especificaciones técnicas

1 x Max 10W LED Gu10 - 220V
Ø6cm x 24cm

Esquema
Cavia: colgante 24

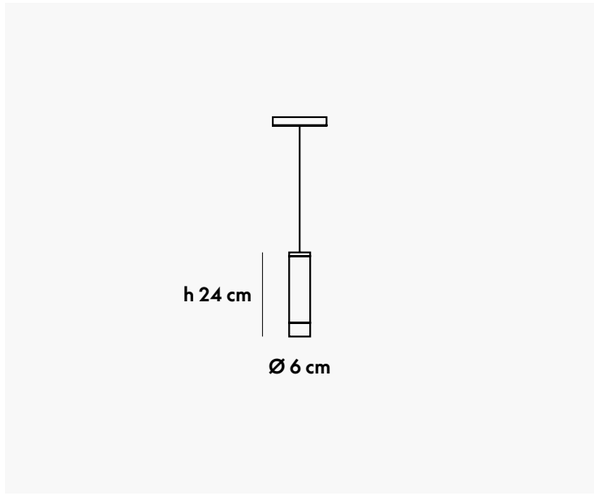













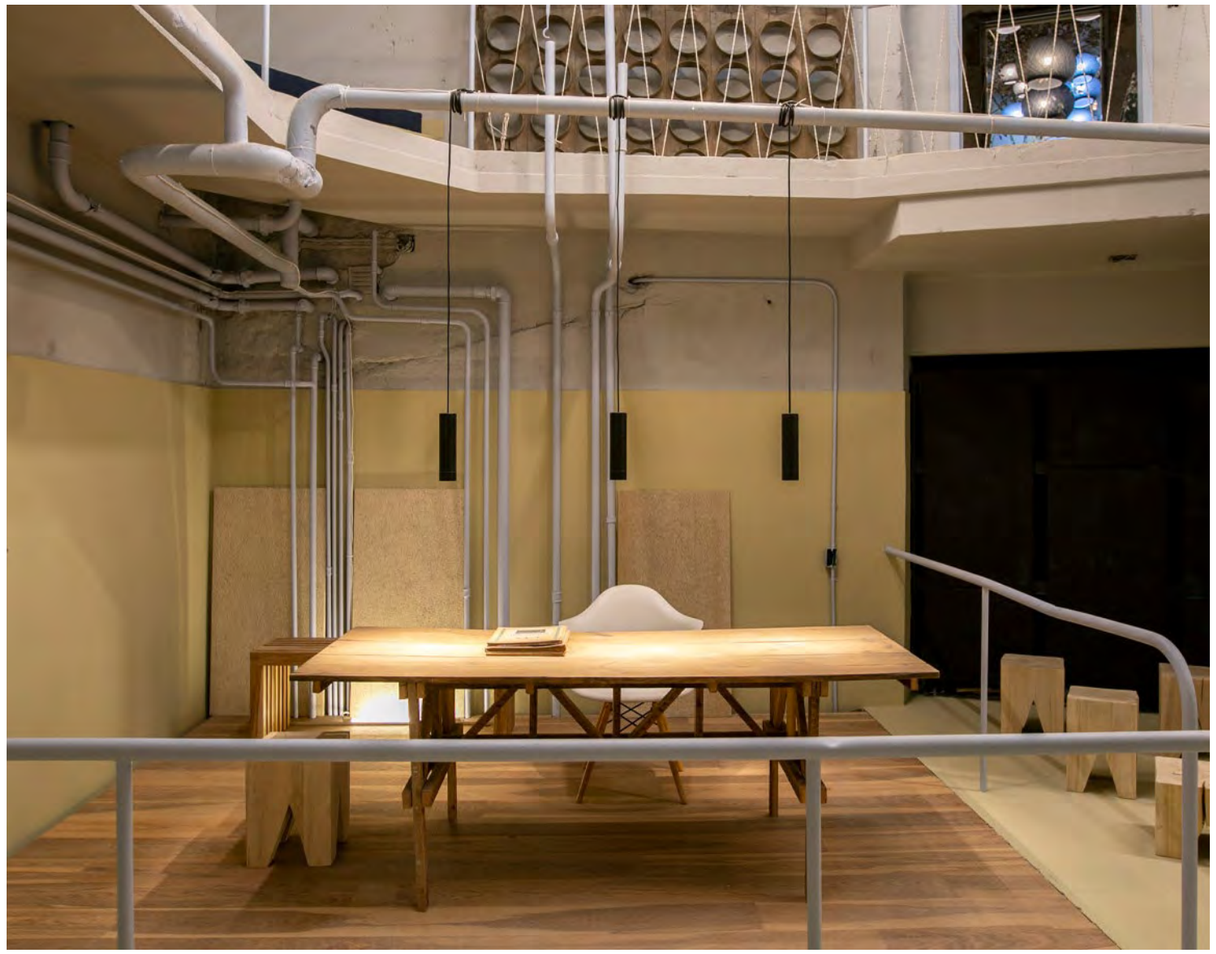

# Cavia Colgante 48

# CV04

## Cavia Colgante 48

A

CV04-02
Blanco semimate



B

CV04-03
Negro semimate



Especificaciones generales

Lámpara suspendida
Luz directa
Cuerpo de aluminio mecanizado CNC
Cable textil blanco / negro 1.5m
Industria Argentina

Esquema
Cavia: colgante 48

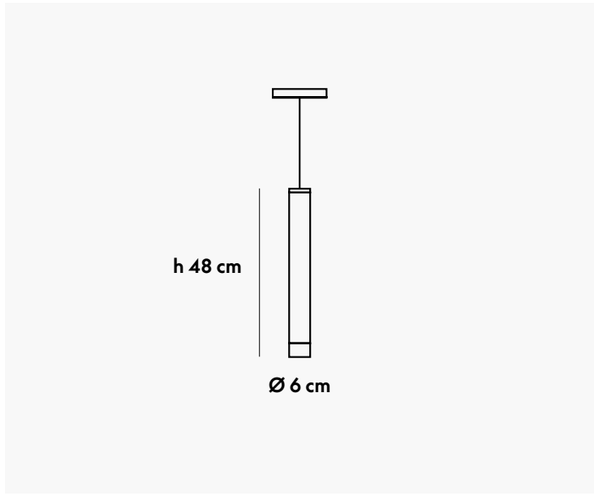


Especificaciones técnicas

1 x Max 10W LED Gu10 - 220V
Ø6cm x 48cm

CV04





CV04



# Puma Colgante 120

# PM01

Puma Colgante 120 A

**PM01-02**
**Acrílico blanco blanco semimate**



**Esquema**
**Puma: colgante 120**

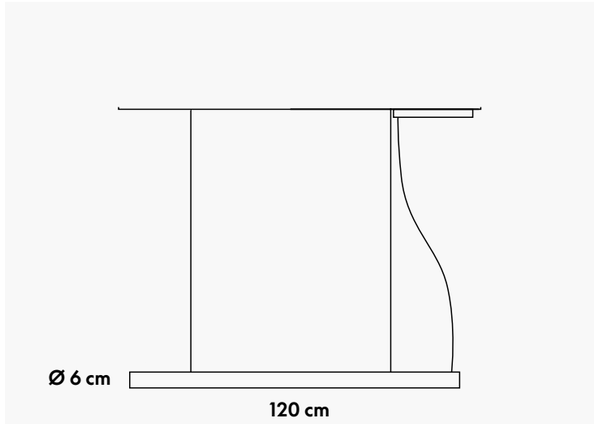


**Especificaciones generales**

Lámpara suspendida
Luz directa
Cuerpo de acrílico blanco opalino
Chasis de aluminio y acero
2 cables de suspensión de acero inoxidable regulables
Cable blanco 1.5m
Industria Argentina

**Especificaciones técnicas**

Placa LED 25,2W Imax 350mA
4000lm 3000K CRI 80
Driver incorporado en florón
120cm x Ø6cm


GORRIÓN
BAR



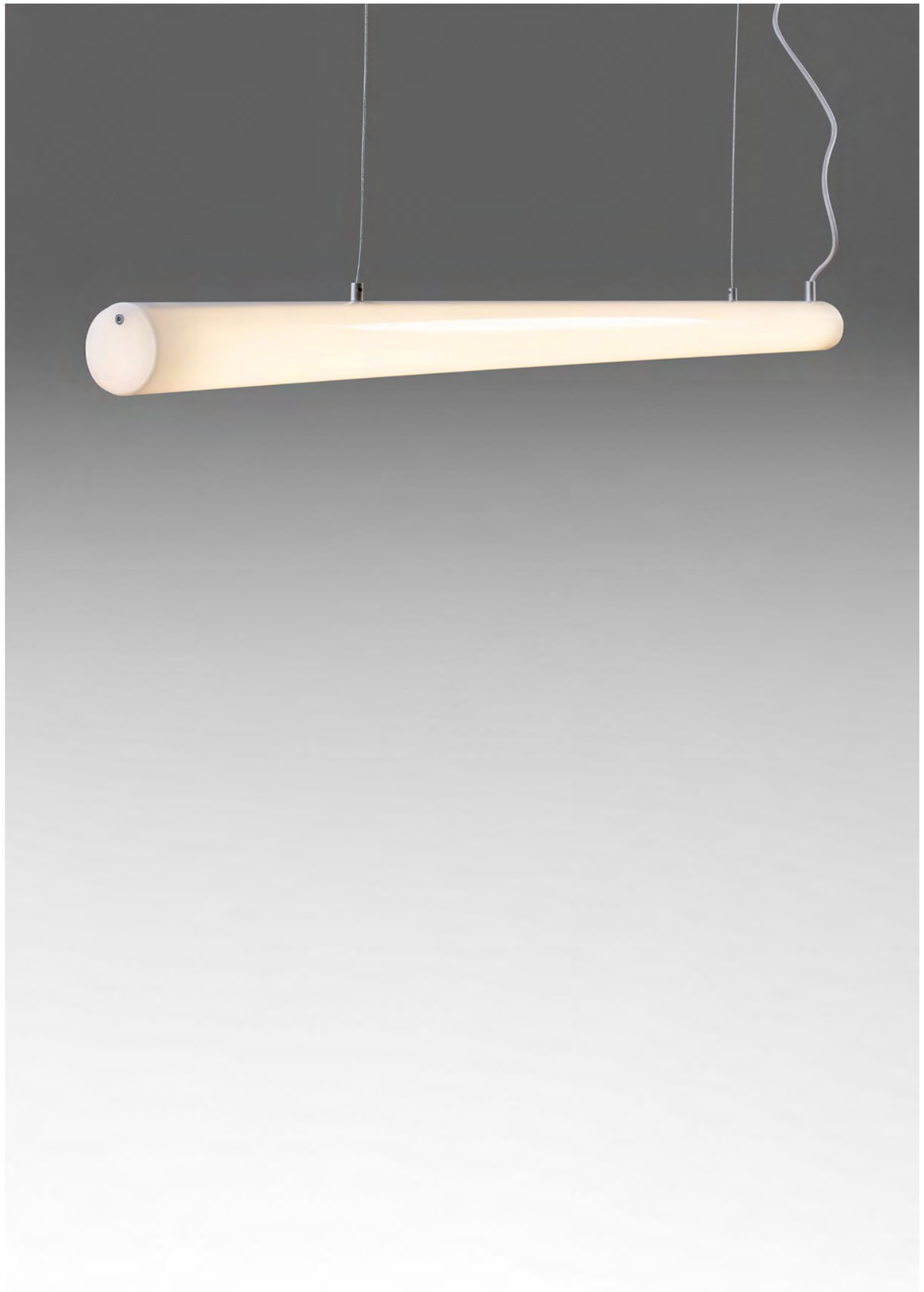


CANDY





# Puma Colgante 232

# PM02

Puma Colgante 232

A

PM02-02
Acrílico blanco blanco semimate



B

Esquema
Puma: colgante 232

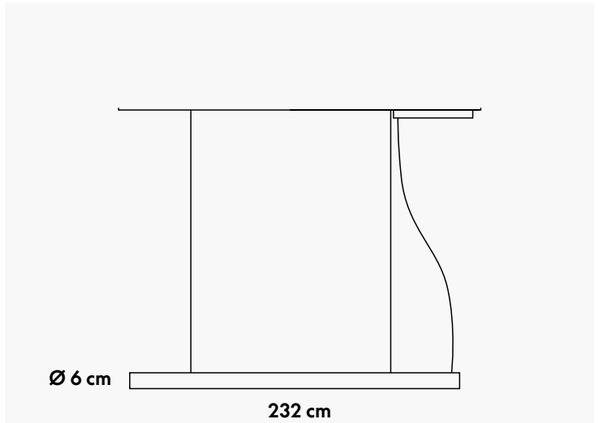


Especificaciones generales

Lámpara suspendida
Luz directa
Cuerpo de acrílico blanco opalino
Chasis de aluminio y acero
2 cables de suspensión de acero inoxidable regulables
Cable blanco 1.5m
Industria Argentina

Especificaciones técnicas

Placa LED 50,4W Imax 350mA
8000lm 3000K CRI 80
Driver incorporado en florón
232cm x Ø6cm







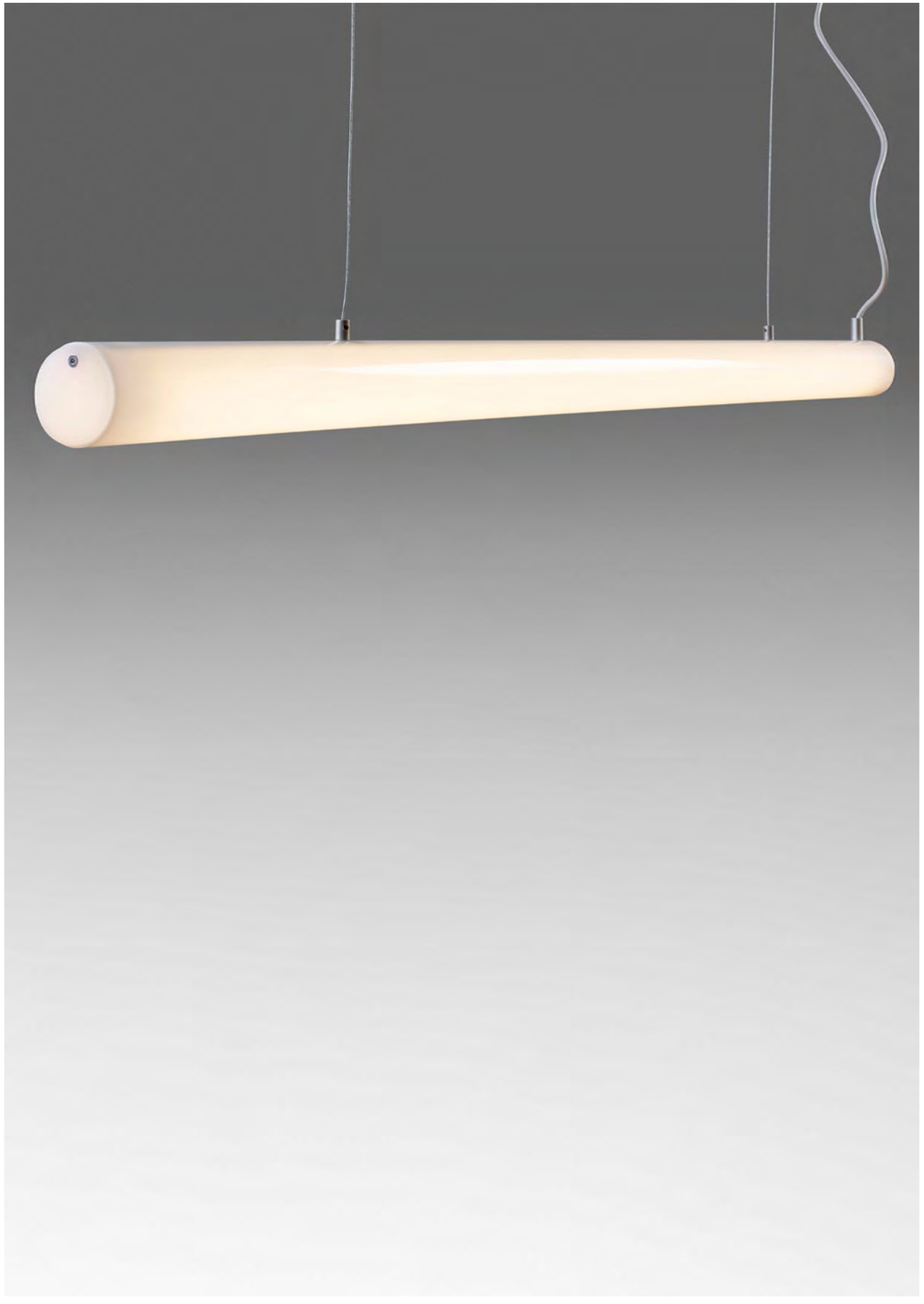

# Puma Colgante vertical 125

# PM05

## Puma Colgante vertical 125

A

**PM05-02**
**Acrílico blanco blanco semimate**



B

**Esquema**
**Puma: colgante vertical 125**

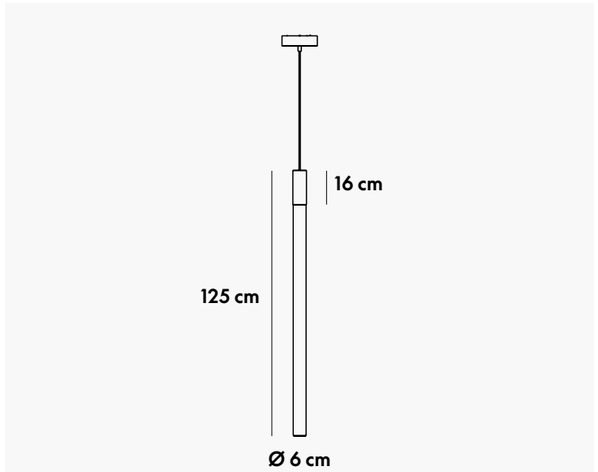


**Especificaciones generales**

Lámpara suspendida
Luz directa
Cabezal de aluminio
Cuerpo de acrílico opalino blanco semimate
Cable blanco 1.5m
Industria Argentina

**Especificaciones técnicas**

COB LED 12W Imax 350mA
1000lm 3000K CRI 80
Driver incorporado en florón
Ø6cm x 125cm









# Puma Colgante vertical 65 PM06

Puma Colgante vertical 65 A

**PM06-02**
**Acrílico blanco blanco semimate**



**Esquema**
**Puma: colgante vertical 65**

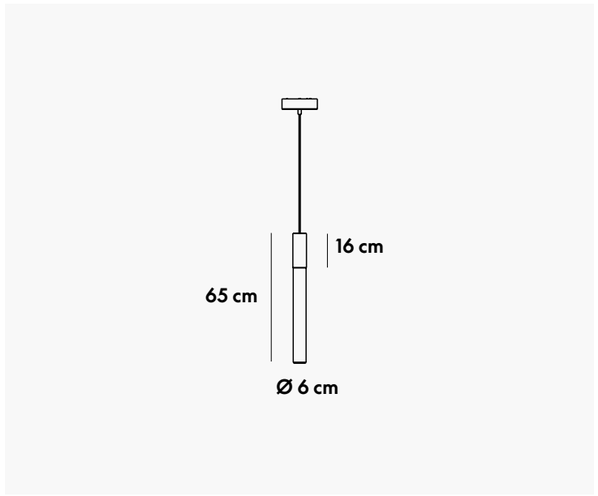


**Especificaciones generales**

**Lámpara suspendida**
**Luz directa**
**Cabezal de aluminio**
**Cuerpo de acrílico opalino blanco semimate**
**Cable blanco 1.5m**
**Industria Argentina**

**Especificaciones técnicas**

**COB LED 12W Imax 350mA**
**1000lm 3000K CRI 80**
**Driver incorporado en florón**
**Ø6cm x 65cm**

PM06

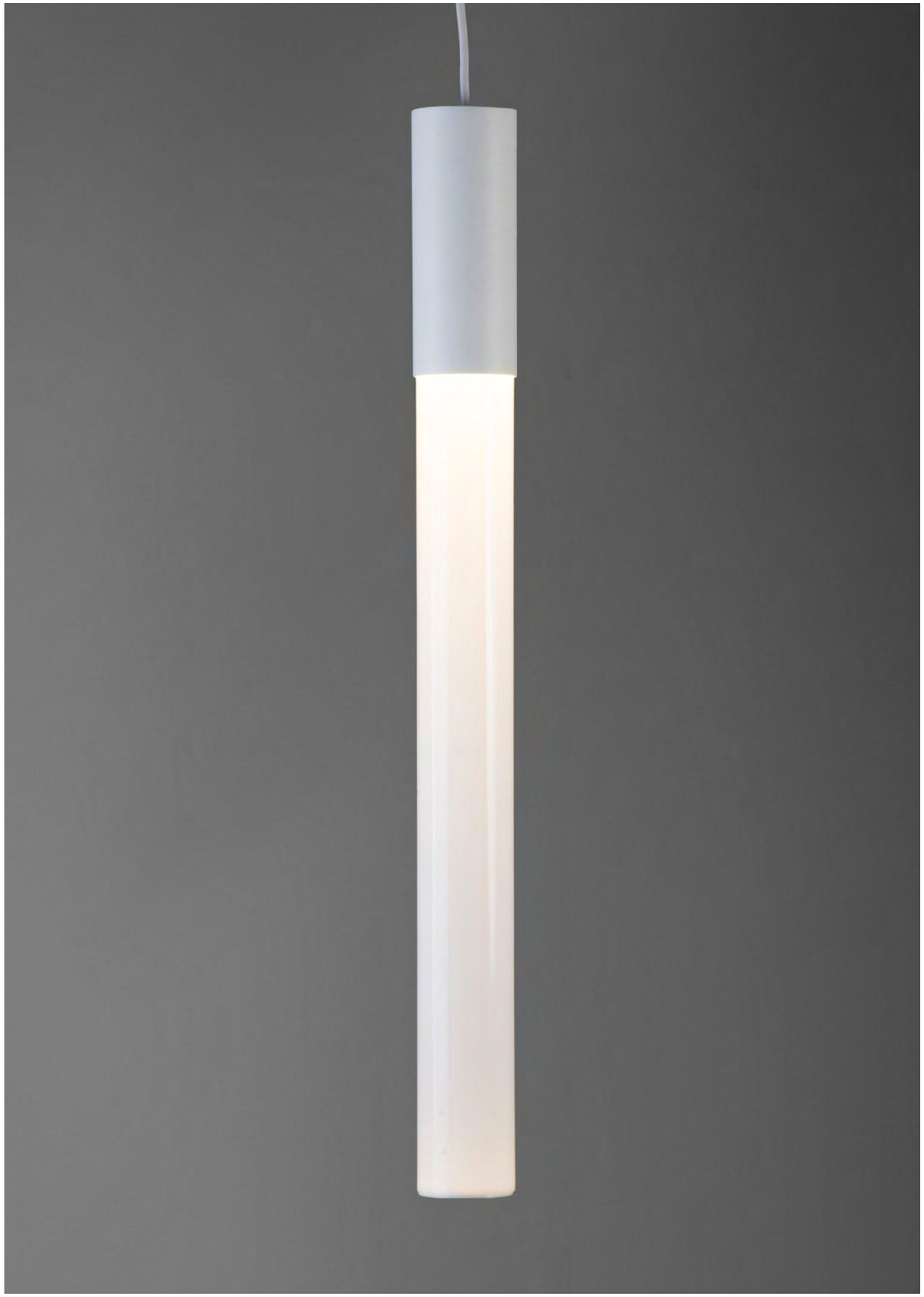



PM06



# Masterline Colgante 180

# ML01

## Masterline Colgante 180

A

**ML01-02**
**Blanco semimate**



B

**ML01-03**
**Negro semimate**



**Especificaciones generales**

Lámpara suspendida
Luz directa
Cuerpo de aluminio
Difusor de acrílico opalino blanco
2 cables de suspensión de acero inoxidable regulables
Cable blanco / negro 1.5m
Industria Argentina

**Especificaciones técnicas**

Placa LED 37,8W Imax 350mA
6000lm 3000K CRI 80
Driver incorporado en artefacto
180cm x 12,5cm

**Esquema**
**Masterline: colgante 180**

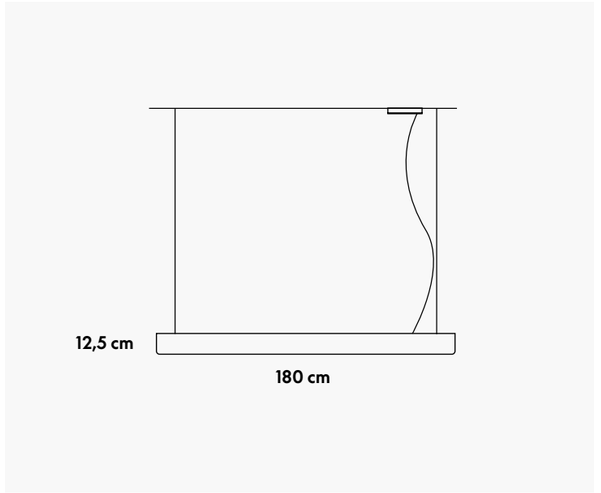

ML01

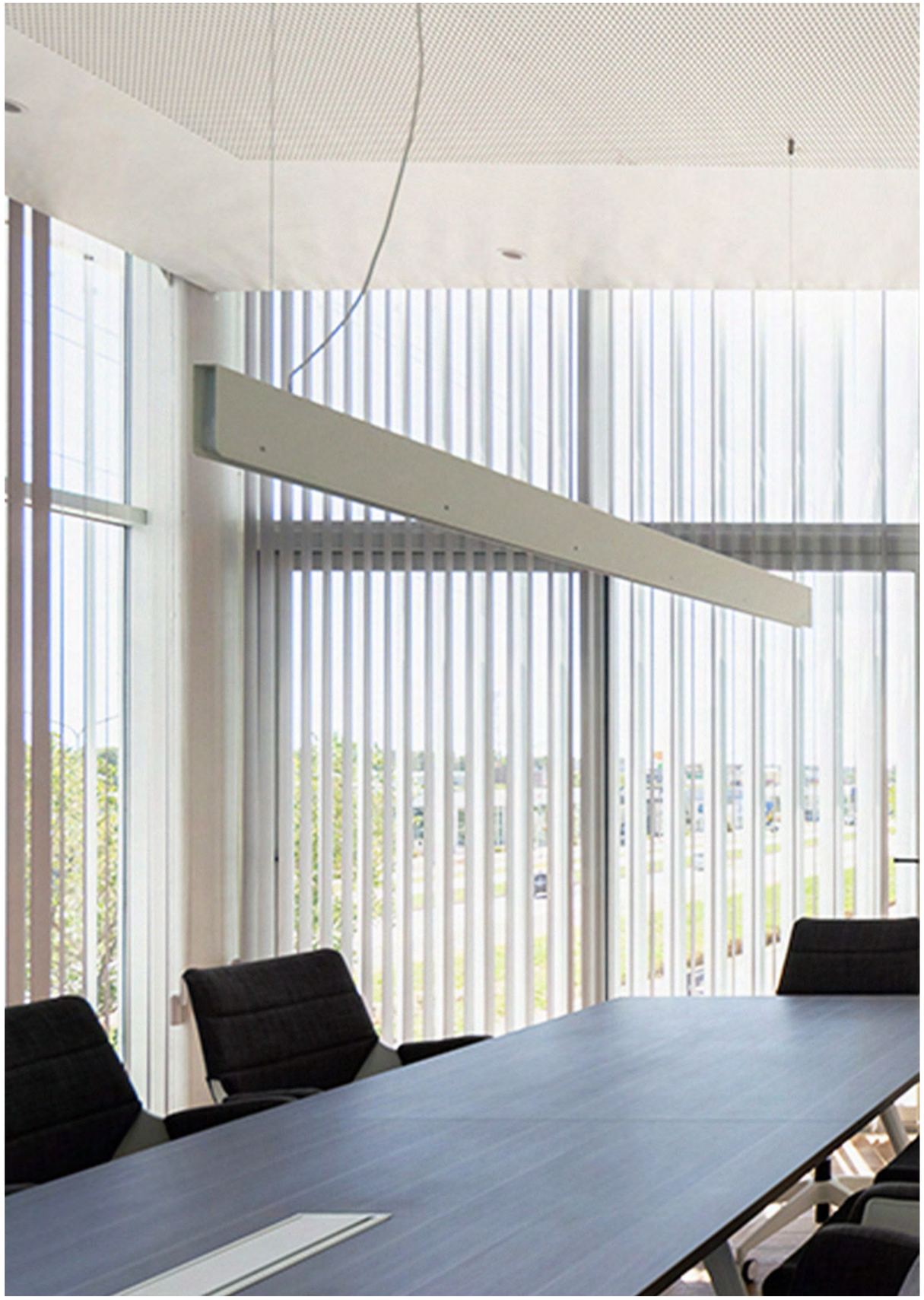



ML01



# Masterline Colgante 120

# ML02

## Masterline Colgante 120

A

**ML02-02**
**Blanco semimate**



B

**ML02-03**
**Negro semimate**



**Especificaciones generales**

Lámpara suspendida
Luz directa
Cuerpo de aluminio
Difusor de acrílico opalino blanco
2 cables de suspensión de acero inoxidable regulables
Cable blanco / negro 1.5m
Industria Argentina

**Especificaciones técnicas**

Placa LED 25,2W Imax 350mA
4000lm 3000K CRI 80
Driver incorporado en artefacto
120cm x 12,5 cm

**Esquema**
**Masterline: colgante 120**

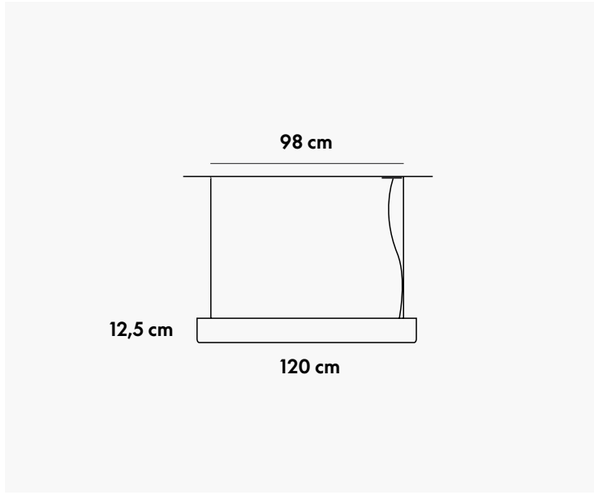







# Tokio Colgante 115

# TK02

## Tokio Colgante 115

A

**TK02-02**
**Blanco semimate**



B

**TK02-03**
**Negro semimate**



**Especificaciones generales**

Lámpara suspendida
Luz directa
Cuerpo de aluminio
Difusor de acrílico opalino blanco
2 cables de suspensión de acero inoxidable regulables
Cable blanco / negro 1.5m
Industria Argentina

**Especificaciones técnicas**

Placa LED 25,2W Imax 350mA
4000lm 3000K CRI 80
Driver incorporado en florón
5cm x 115cm x 1,6cm

**Esquema**
**Tokio: colgante 115**

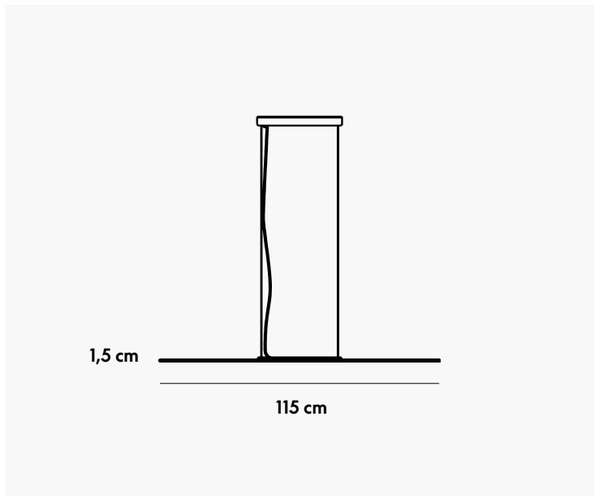







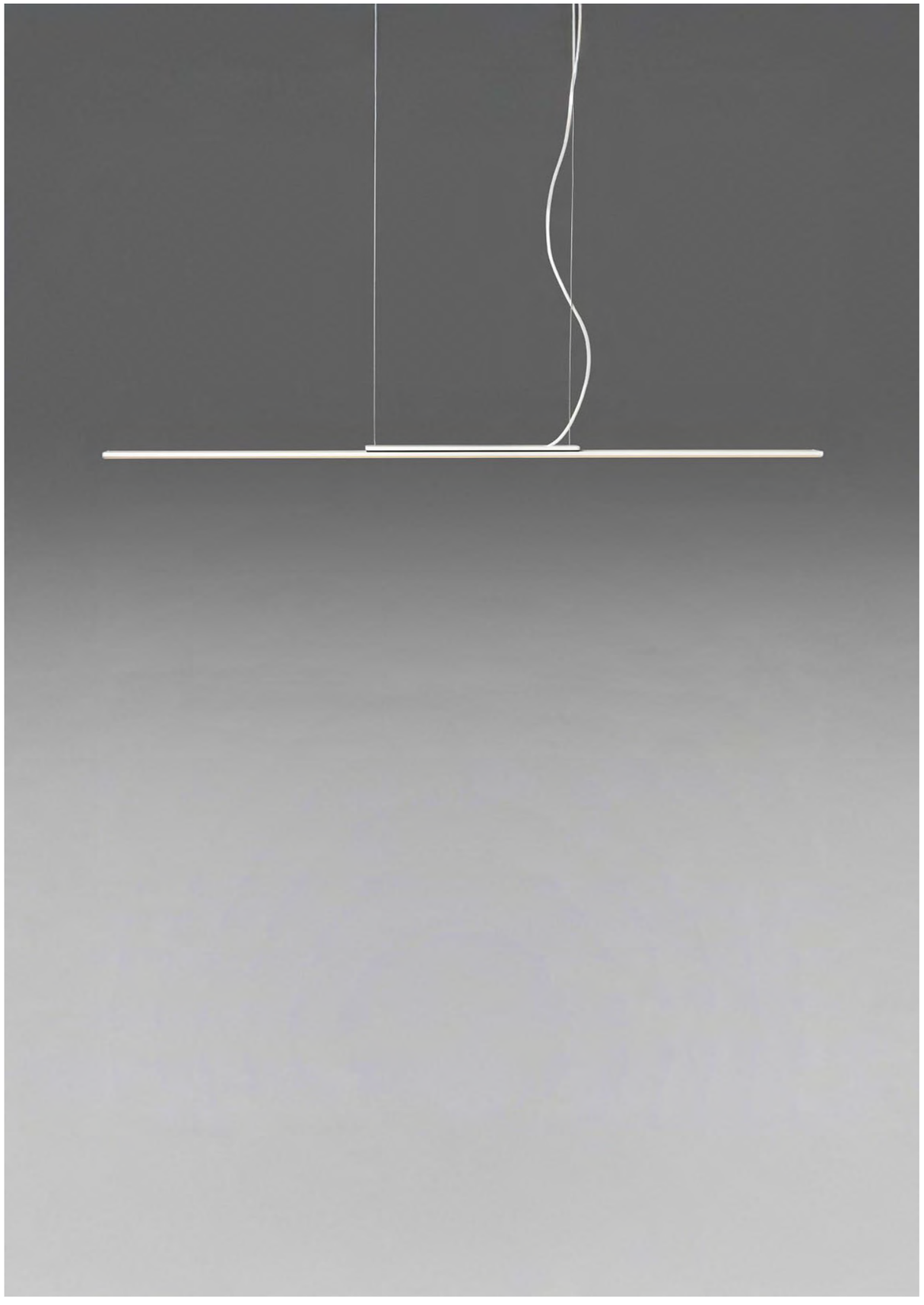

# Tokio Colgante 170

## TK03

Tokio Colgante 170

A

TK03-02
Blanco semimate



B

TK03-03
Negro semimate



Especificaciones generales

Lámpara suspendida
Luz directa
Cuerpo de aluminio
Difusor de acrílico opalino blanco
2 cables de suspensión de acero inoxidable regulables
Cable blanco / negro 1.5m
Industria Argentina

Especificaciones técnicas

Placa LED 37,8W Imax 350mA
6000lm 3000K CRI 80
Driver incorporado en florón
5cm x 170cm x 1,6cm

Esquema
Tokio: colgante 170

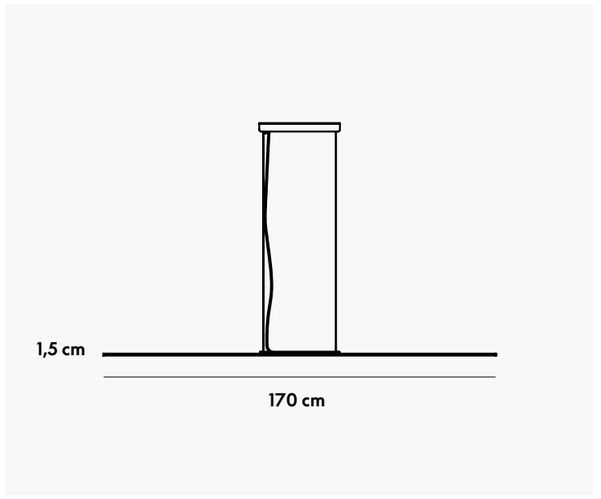

TK03

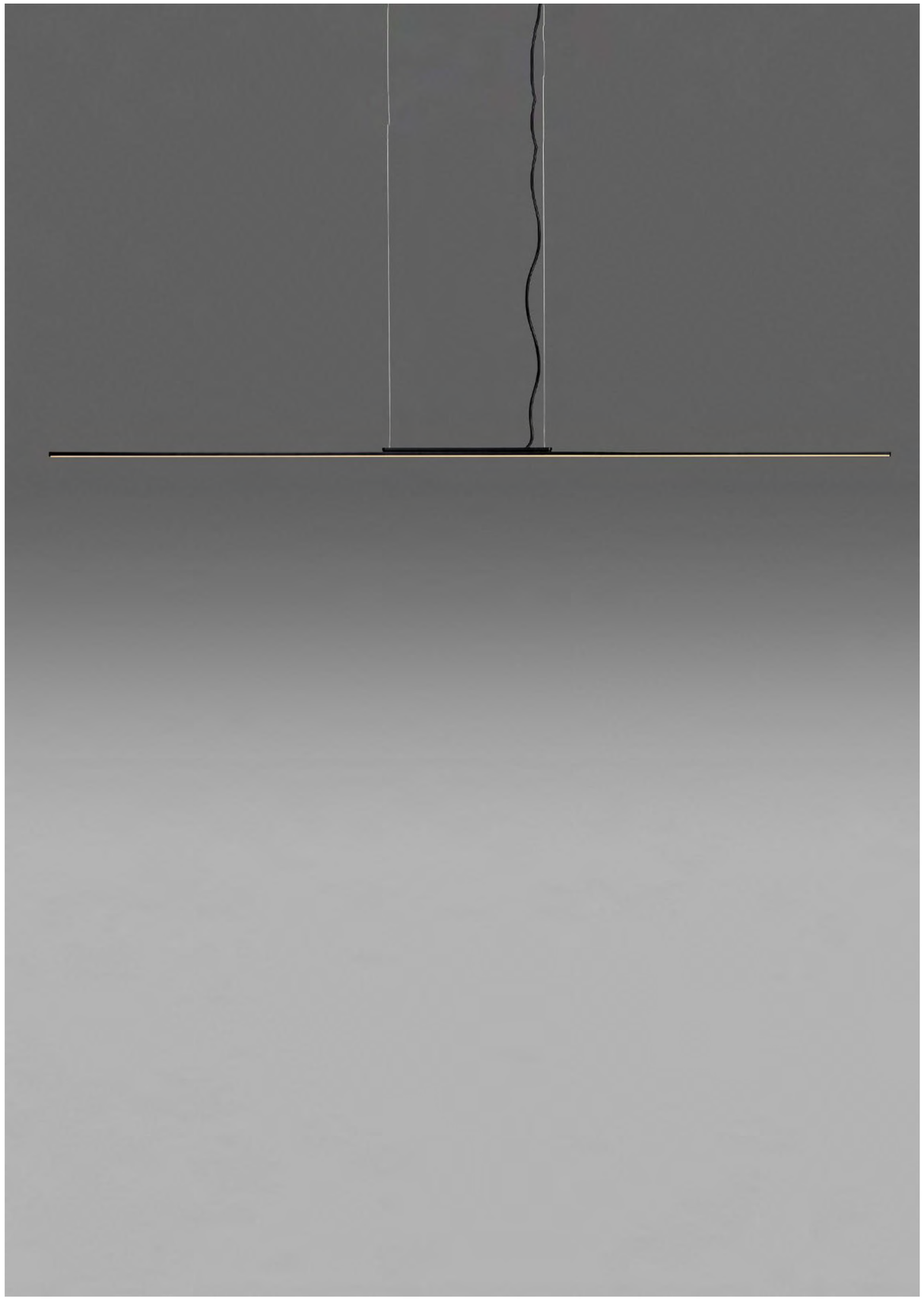



TK03

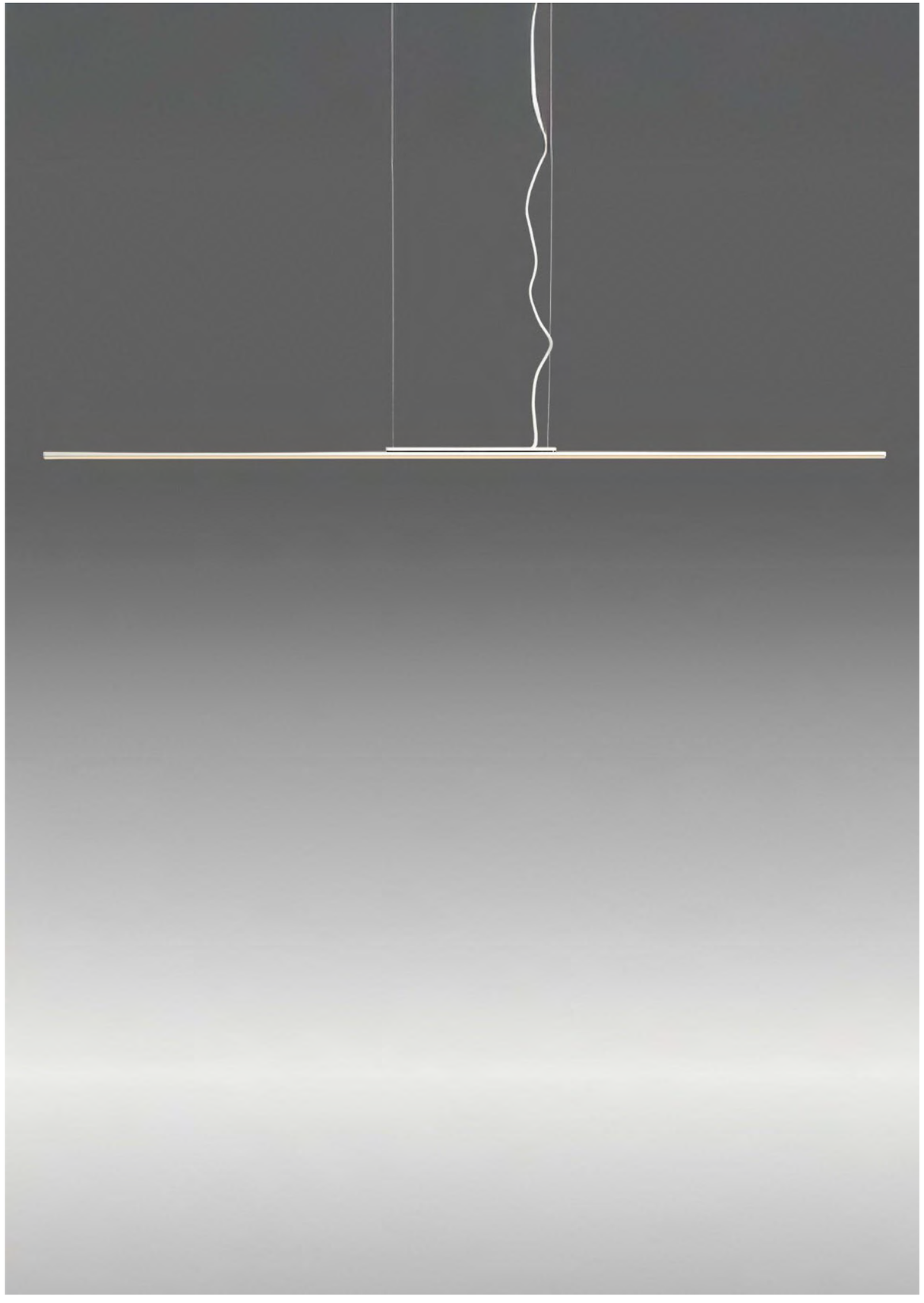

# Aero Colgante

# AE01

## Aero Colgante

A

**AE01-02**
**Blanco semimate**



B

**Esquema**
**Aero: colgante**

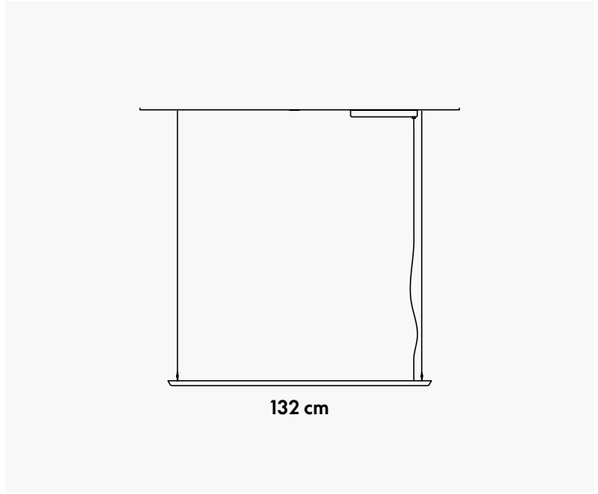


**Especificaciones generales**

Lámpara suspendida
Luz directa
Cuerpo metálico
Difusor de acrílico opalino blanco
Cable de suspensión de acero inoxidable regulable
Cable blanco 1.5m
Industria Argentina

**Especificaciones técnicas**

Placa LED 25,2W Imax 350mA
4000lm 3000K CRI 80
Fuente incorporada en florón
132cm x 2,5cm x 11,5cm

AE01



# Shade Colgante 45 - E27 SH04

## Shade Colgante 45 - E27 A

**SH04-02**
**Fieltro exterior gris oscuro - Interior gris claro**



**Esquema**
**Shade: colgante 45 - E27**

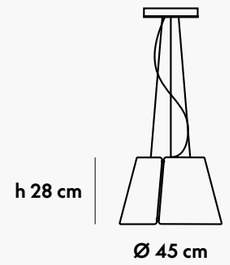


**Especificaciones generales**

**Lámpara suspendida**
**Luz directa**
**Estructura de aluminio**
**Pantalla fieltro acústico**
**3 cables de suspensión de acero inoxidable regulables**
**Cable negro 1.5m**
**Industria Argentina**

**Especificaciones técnicas**

**1 x Max 36W - E27 - 220V**
**Ø45cm x 28cm**

SH04





SH04



# Shade Colgante 60 - E27 SH05

Shade Colgante 60 - E27 A

SH05-02
Fieltro exterior gris oscuro - Interior gris claro



Esquema
Shade: colgante 60 - E27

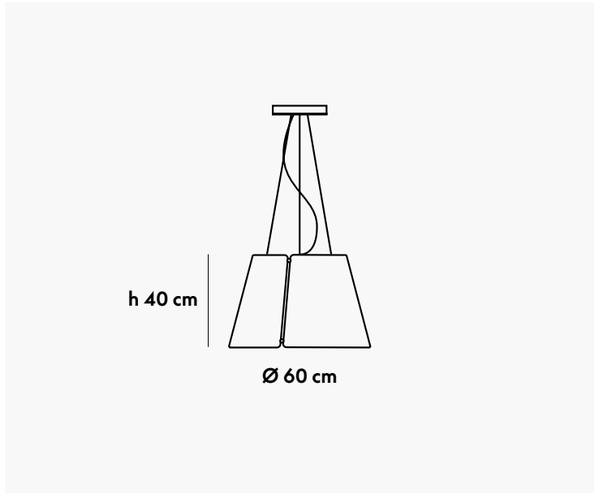


Especificaciones generales

Lámpara suspendida
Luz directa
Estructura de aluminio
Pantalla fieltro acústico
3 cables de suspensión de acero inoxidable regulables
Cable negro 1.5m
Industria Argentina

Especificaciones técnicas

1 x Max 36W - E27 - 220V
Ø60cm x 40cm

SH05

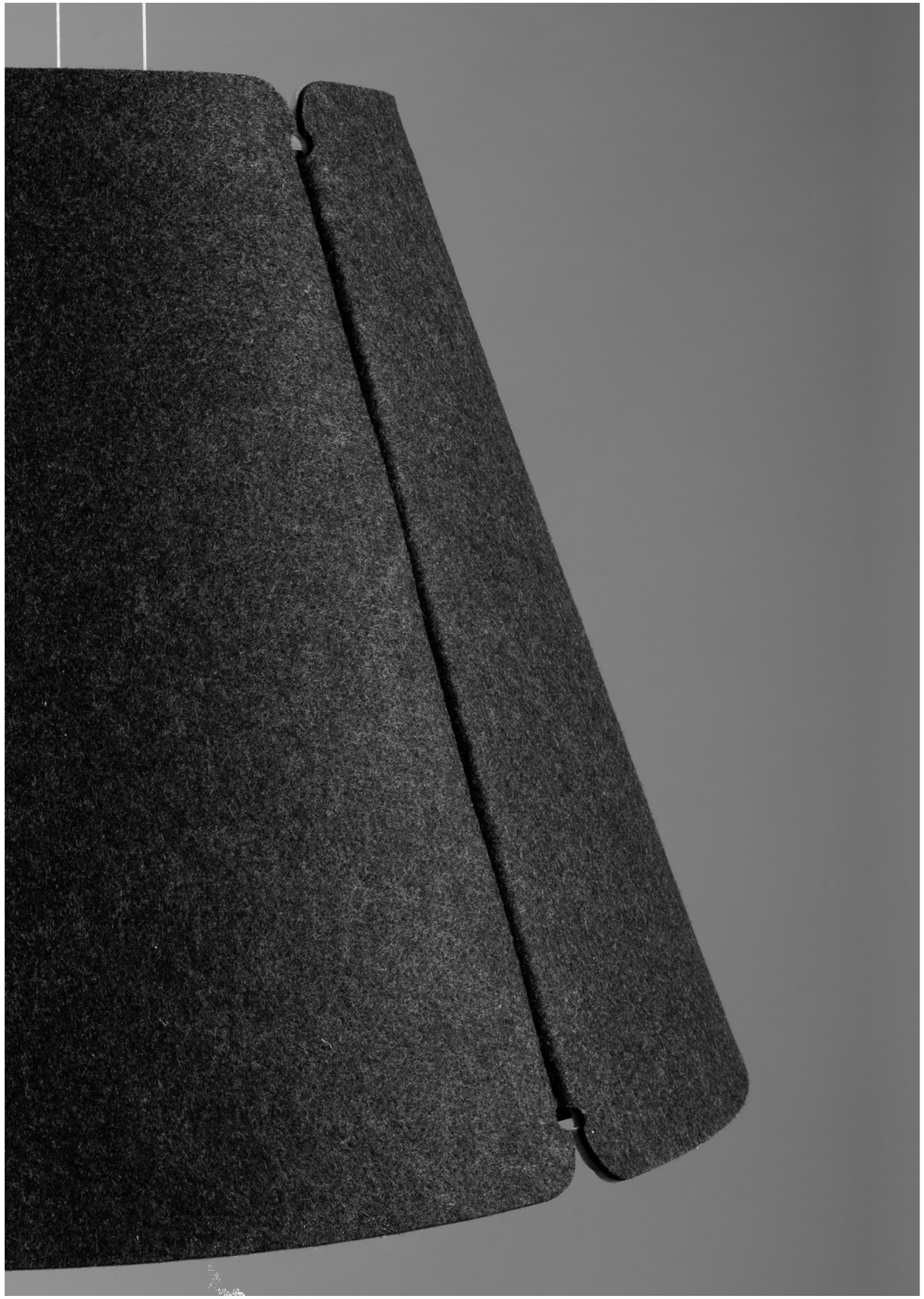



SH05



# Shade Colgante 82 - E27 SH03



**SH03-02**
**Fieltro exterior gris oscuro - Interior gris claro**



**Esquema**
**Shade: colgante 82 - E27**

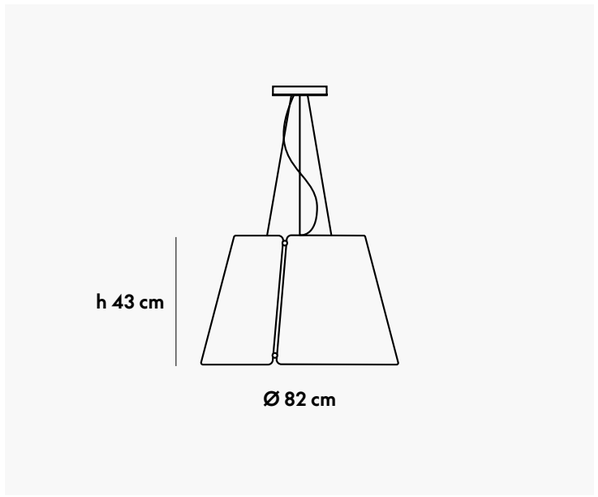


**Especificaciones generales**

**Lámpara suspendida**
**Luz directa**
**Estructura de aluminio**
**Pantalla fieltro acústico**
**3 cables de suspensión de acero inoxidable regulables**
**Cable negro 1.5m**
**Industria Argentina**

**Especificaciones técnicas**

**1 x Max 36W - E27 - 220V**
**Ø82cm x 43cm**

SH03





SH03



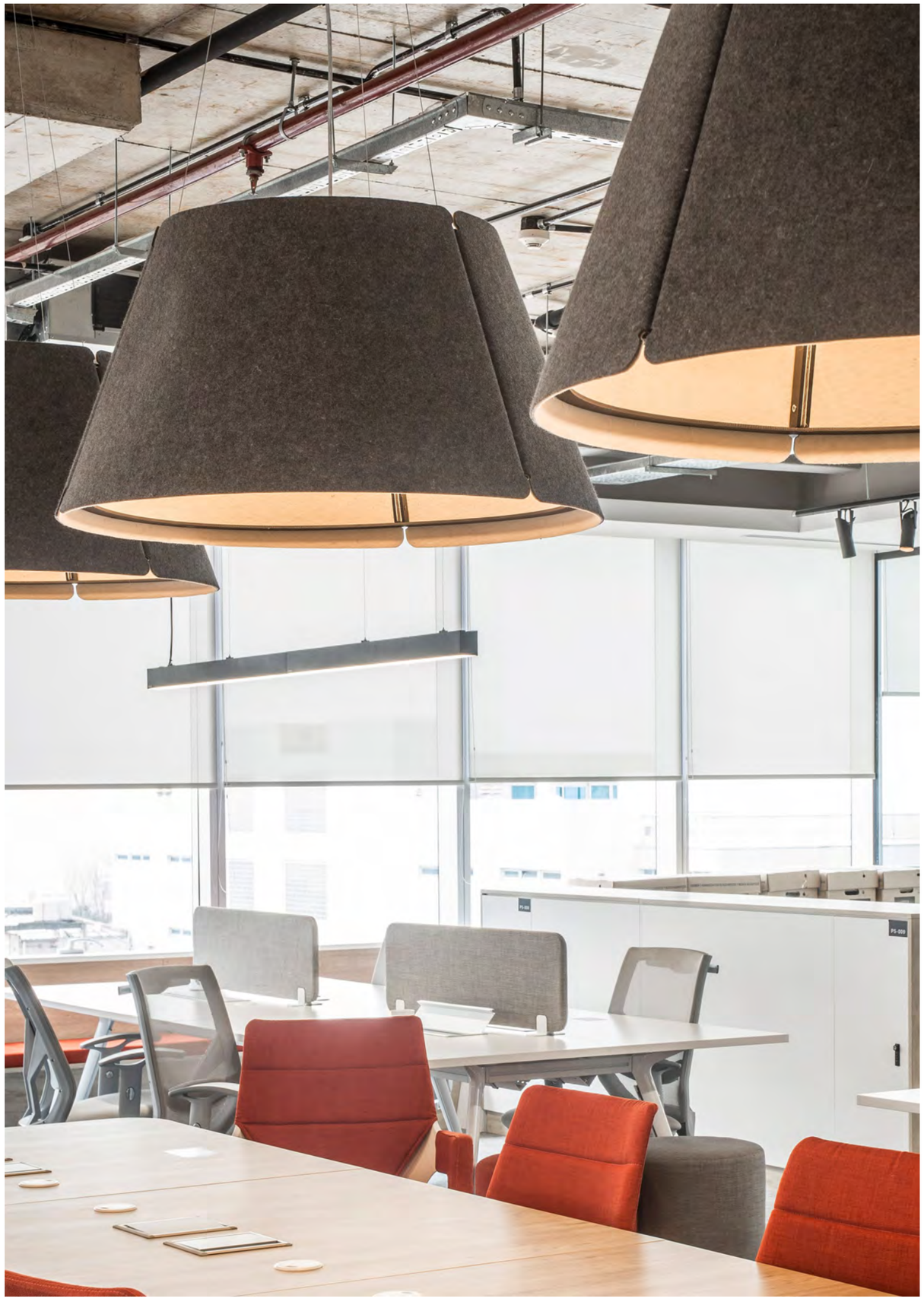







# Shade Colgante 45 - LED SH14

## Shade Colgante 45 - LED A

**SH14-02**
**Fieltro exterior gris oscuro - Interior gris claro**



**Esquema**
**Shade: colgante 45 - LED**

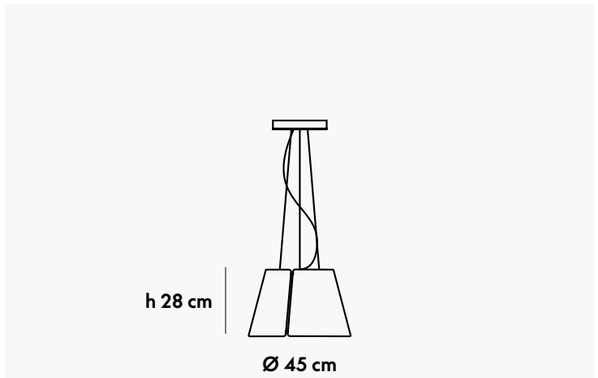


**Especificaciones generales**

**Lámpara suspendida**
**Luz directa**
**Estructura de aluminio**
**Pantalla fieltro acústico**
**3 cables de suspensión de acero inoxidable regulables**
**Cable negro 1.5m**
**Industria Argentina**

**Especificaciones técnicas**

**Placa LED 31,5W Imax 700mA**
**4950lm 3000K CRI 80**
**Driver incorporado en florón**
**Ø45cm x 28cm**









# Shade Colgante 82 - LED

# SH13

## Shade Colgante 82 - LED

A

**SH13-02**
**Fieltro exterior gris oscuro - Interior gris claro**



B

**Esquema**
**Shade: colgante 82 - LED**

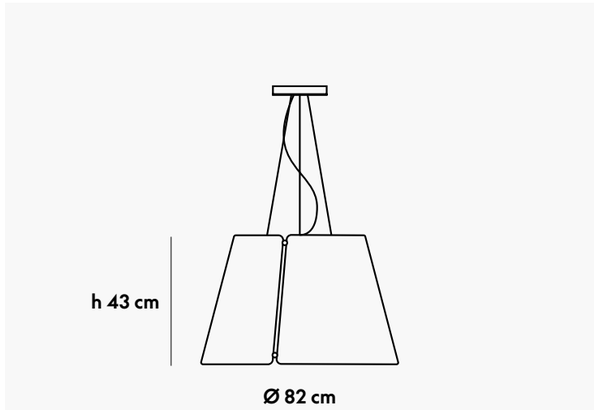


**Especificaciones generales**

Lámpara suspendida
Luz directa
Estructura de aluminio
Pantalla fieltro acústico
3 cables de suspensión de acero inoxidable regulables
Cable negro 1.5m
Industria Argentina

**Especificaciones técnicas**

Placa LED 18,9W Imax 700mA
3000lm 3000K CRI 80
Driver incorporado en florón
Ø82cm x 43cm



SH13

202



SH13

203

# Roma Colgante 38

RM04

**ROMA**
**Colgante 38**

**A**

**RM04-02**
**Fieltro exterior beige - Interior claro**



**B**

**RM04-03**
**Fieltro exterior gris oscuro - Interior claro**



**C**

**RM04-06**
**Fieltro exterior terracota - Interior claro**



**ROMA**
**Colgante 38**

**Esquema**
**Roma: colgante 38**

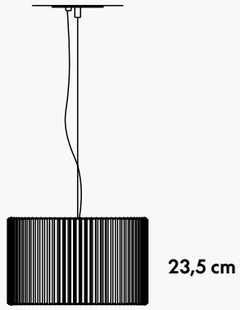


**Especificaciones generales**

Lámpara suspendida
Luz directa
Estructura de aluminio
Pantalla fieltro acústico
Cable de suspensión de acero inoxidable regulable
Cable blanco 1.5m
Industria Argentina

**Especificaciones técnicas**

1 x Max 36W - E27 - 220V
Ø38cm x 23,5cm

RM04



**Roma Colgante 55** **RM05**

**ROMA**
**Colgante 55**

**A**

**RM05-02**
**Fieltro exterior beige - Interior claro**



**B**

**RM05-03**
**Fieltro exterior gris oscuro - Interior claro**



**C**

**RM05-06**
**Fieltro exterior terracota - Interior claro**



# ROMA
## Colgante 55

### Esquema
Roma: colgante 55

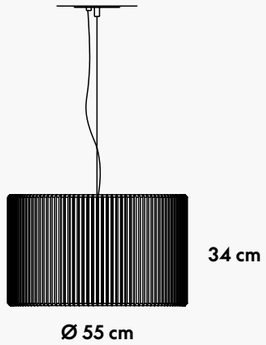


### Especificaciones generales

Lámpara suspendida
Luz directa
Estructura de aluminio
Pantalla fieltro acústico
Cable de suspensión de acero inoxidable regulable
Cable blanco 1.5m
Industria Argentina

### Especificaciones técnicas

1 x Max 36W - E27 - 220V
Ø55cm x 34cm

RM05



# Roma Colgante lineal

# RM06

**ROMA**
**Colgante lineal**

**A**

**RM06-02**
**Fieltro ext. beige - Int. claro**



**B**

**RM06-03**
**Fieltro ext. gris oscuro - Int. claro**



**C**

**RM06-06**
**Fieltro ext. terracota - Int. claro**



**ROMA**
**Colgante lineal**

**Esquema**
**Roma: colgante lineal**

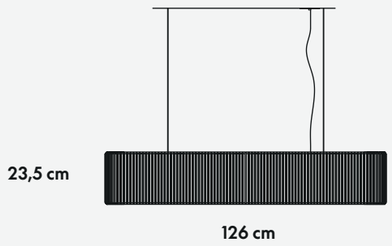


**Especificaciones generales**

Lámpara colgante
Luz directa
Estructura de aluminio
Pantalla fieltro acústico

2 cables de suspensión de acero inoxidable regulables
Cable blanco 1.5m
Industria Argentina

**Especificaciones técnicas**

Placa LED 50,4W Imax 350mA
8000lm 3000K CRI 80
Fuente incorporada en artefacto
126cm x 23,5cm

RM06



04 Aplique

Charles, Cavia, Eclipse, Puma, Tokio

# Eclipse Aluminio 60

# EC01

## Eclipse Aluminio 60

A

**EC01-02**
**Blanco semimate**

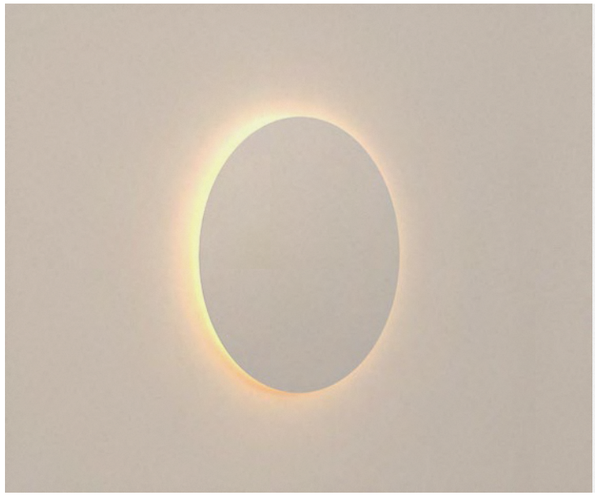

B

**EC01-03**
**Negro semimate**

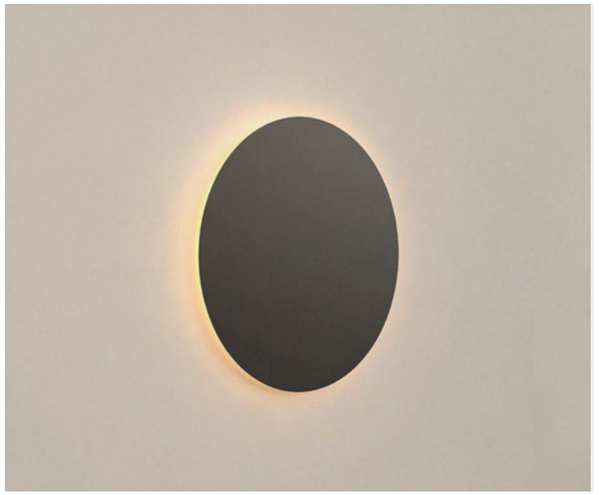

**Especificaciones generales**

Lámpara de pared o techo
Luz indirecta
Pantalla de aluminio
Cuerpo de acero
Industria Argentina

**Especificaciones técnicas**

LED 24V 20,7W
1760lm 3000K CRI 90
Fuente incorporada en artefacto
Ø60cm x 3cm

**Esquema**
**Eclipse: aluminio 60**

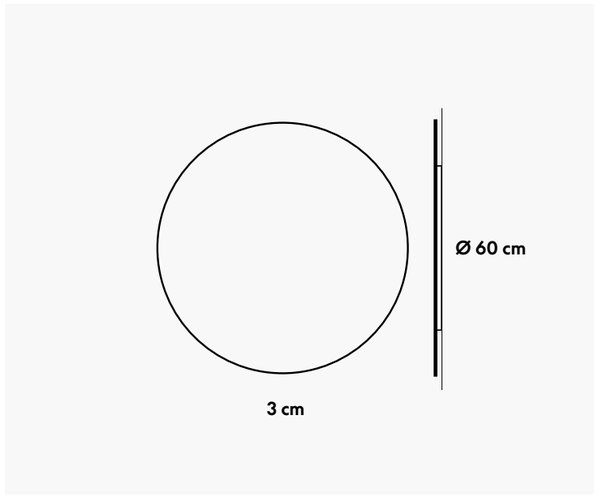

EC01





EC01

# Eclipse Aluminio 45

# EC02

## Eclipse Aluminio 45

A

**EC02-02**
**Blanco semimate**

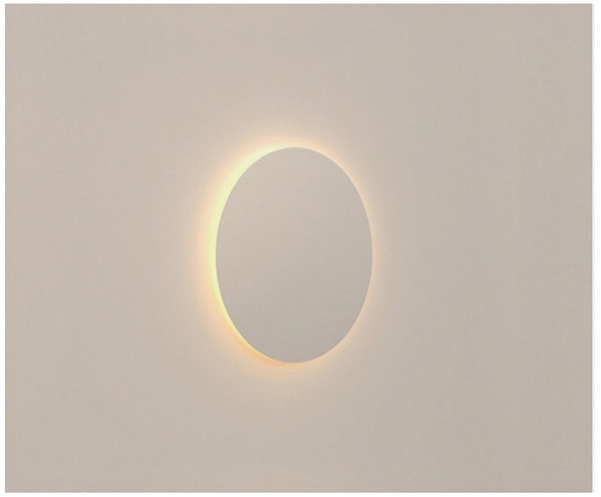

B

**EC02-03**
**Negro semimate**

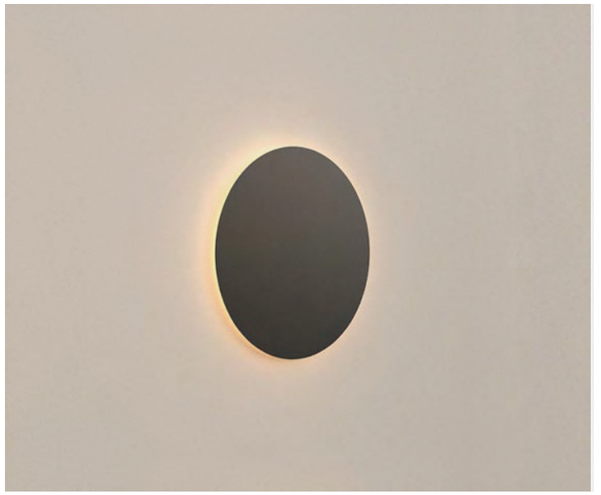

**Especificaciones generales**

Lámpara de pared o techo
Luz indirecta
Pantalla de aluminio
Cuerpo de acero
Industria Argentina

**Especificaciones técnicas**

LED 24V 13.2W
1122lm 3000K CRI 90
Fuente incorporada en artefacto
Ø45cm x 3cm

**Esquema**
**Eclipse: aluminio 45**

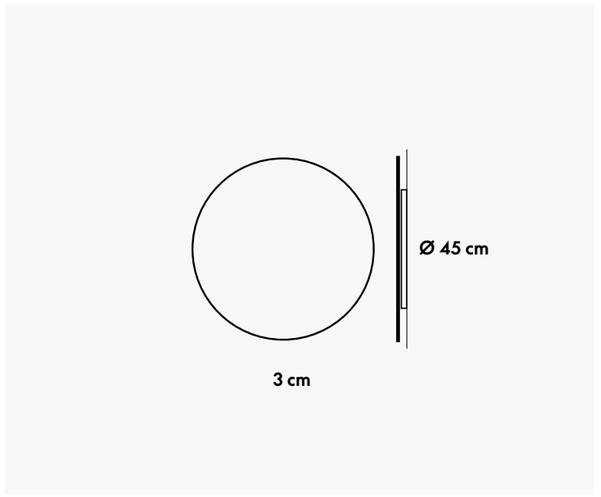



EC02





EC02

# Eclipse Fieltro 60

# EC11

Eclipse Fieltro 60

A

EC11-02
Fieltro gris claro

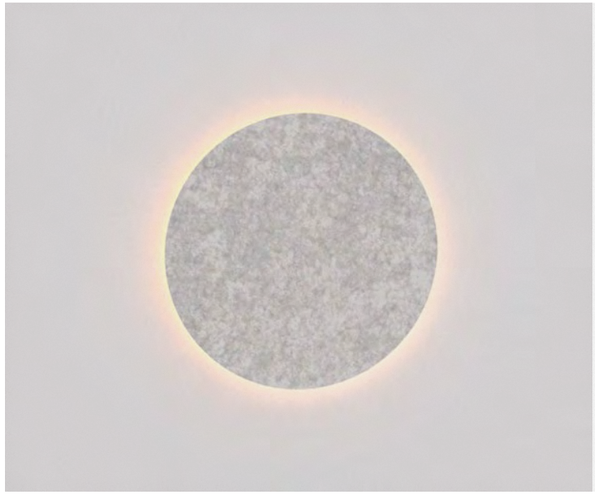

B

EC11-03
Fieltro gris oscuro

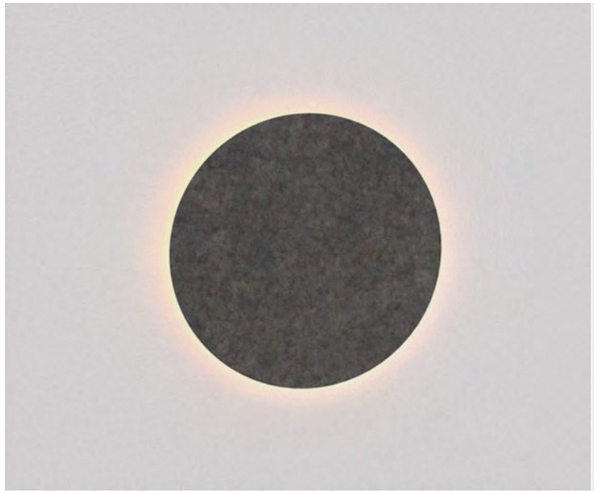

Especificaciones generales

Lámpara de pared o techo
Luz indirecta
Pantalla de fieltro acústico
Cuerpo de acero
Industria Argentina

Especificaciones técnicas

LED 24V 20,7W
1760lm 3000K CRI 90
Fuente incorporada en artefacto
Ø60cm x 4cm

Esquema
Eclipse: fieltro 60

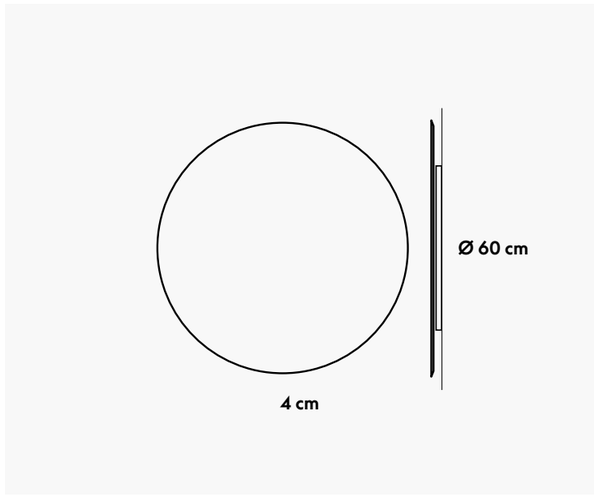

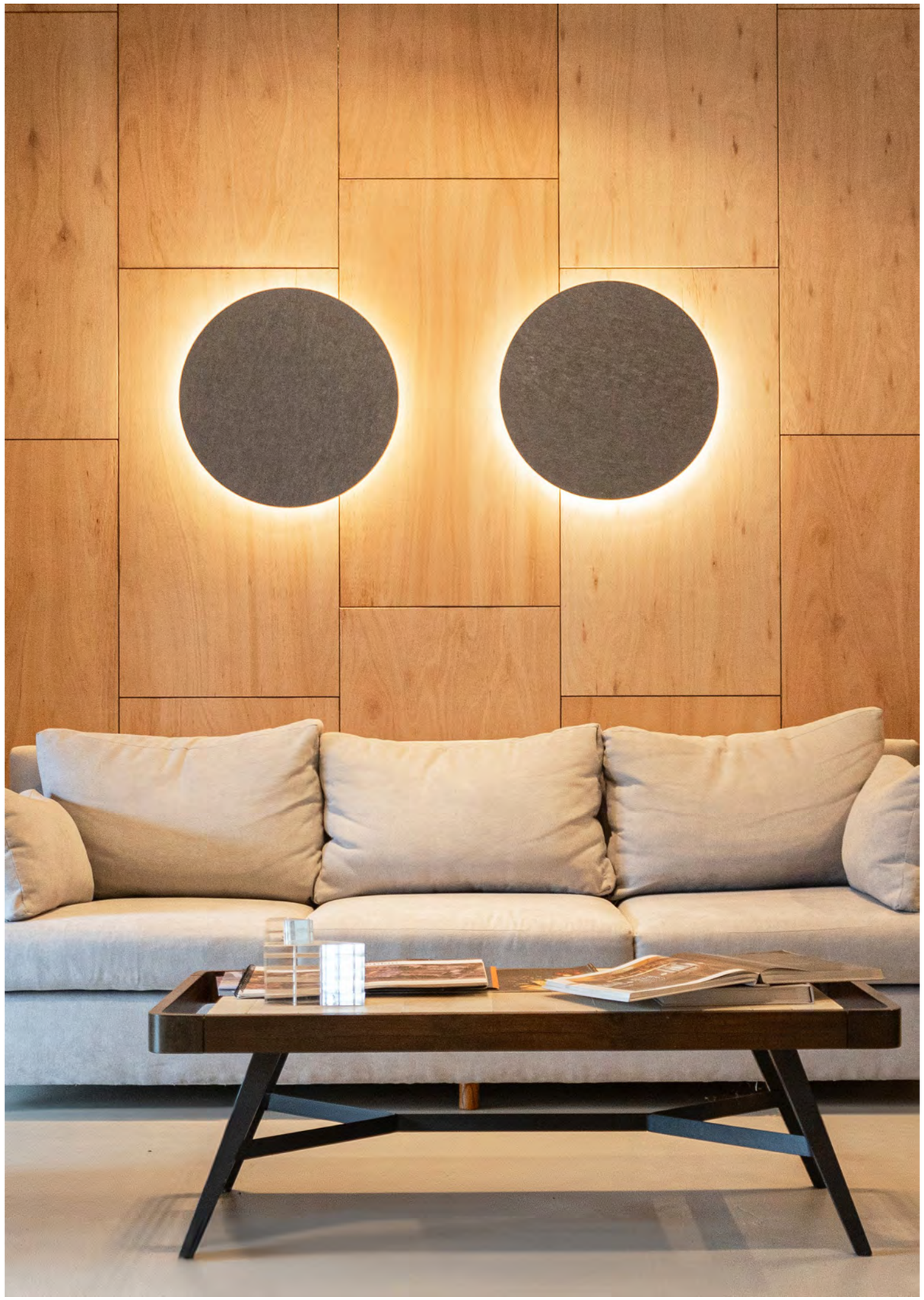





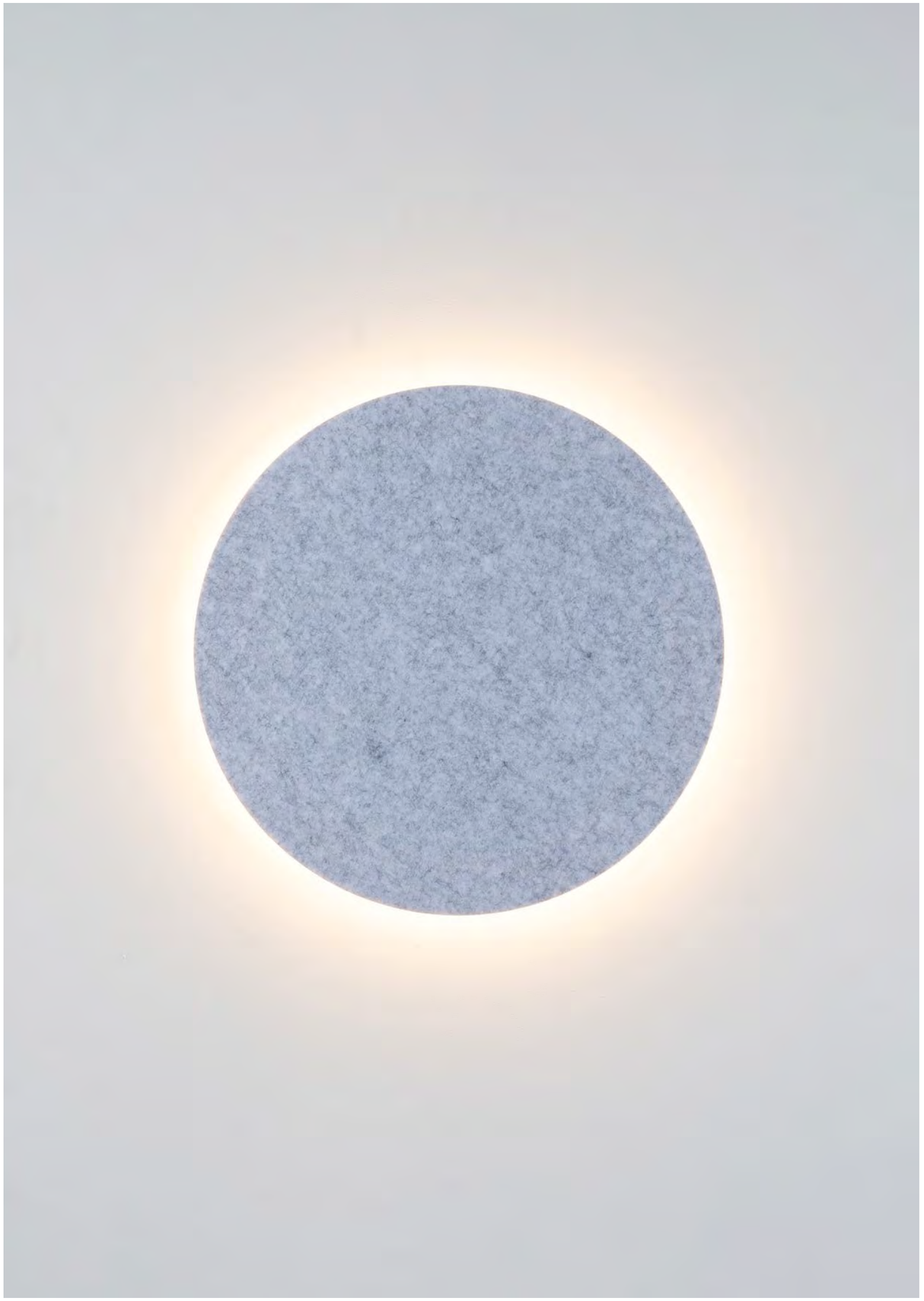

# Eclipse Fieltro 45

# EC12

## Eclipse Fieltro 45

A

**EC12-02**
**Fieltro gris claro**

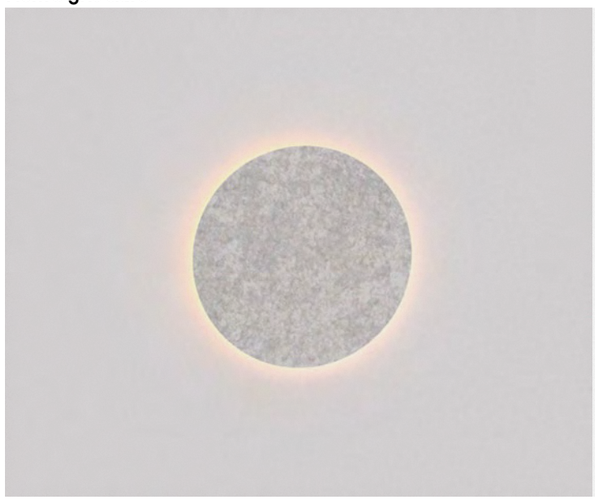

B

**EC12-03**
**Fieltro gris oscuro**

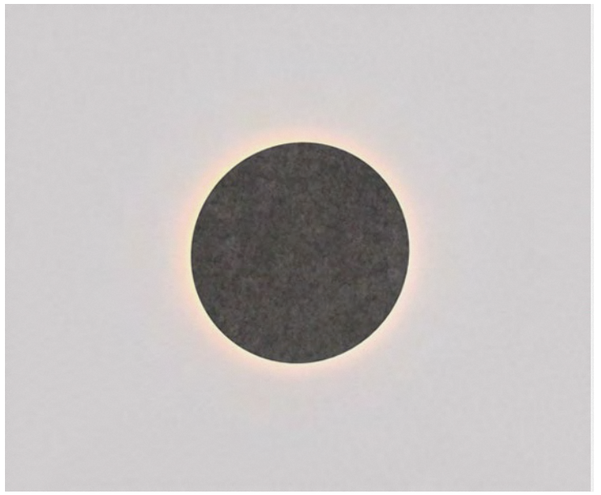

**Especificaciones generales**

Lámpara de pared o techo
Luz indirecta
Pantalla de fieltro acústico
Cuerpo de acero
Industria Argentina

**Especificaciones técnicas**

LED 24V 13.2W
1122lm 3000K CRI 90
Fuente incorporada en artefacto
Ø45cm x 4cm

**Esquema**
**Eclipse: fieltro 45**

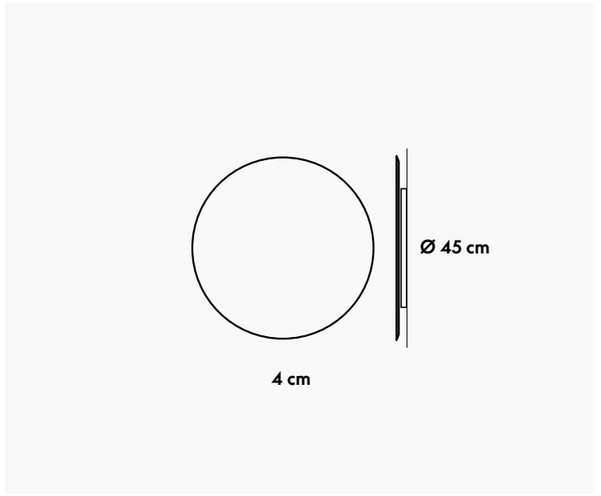



EC12



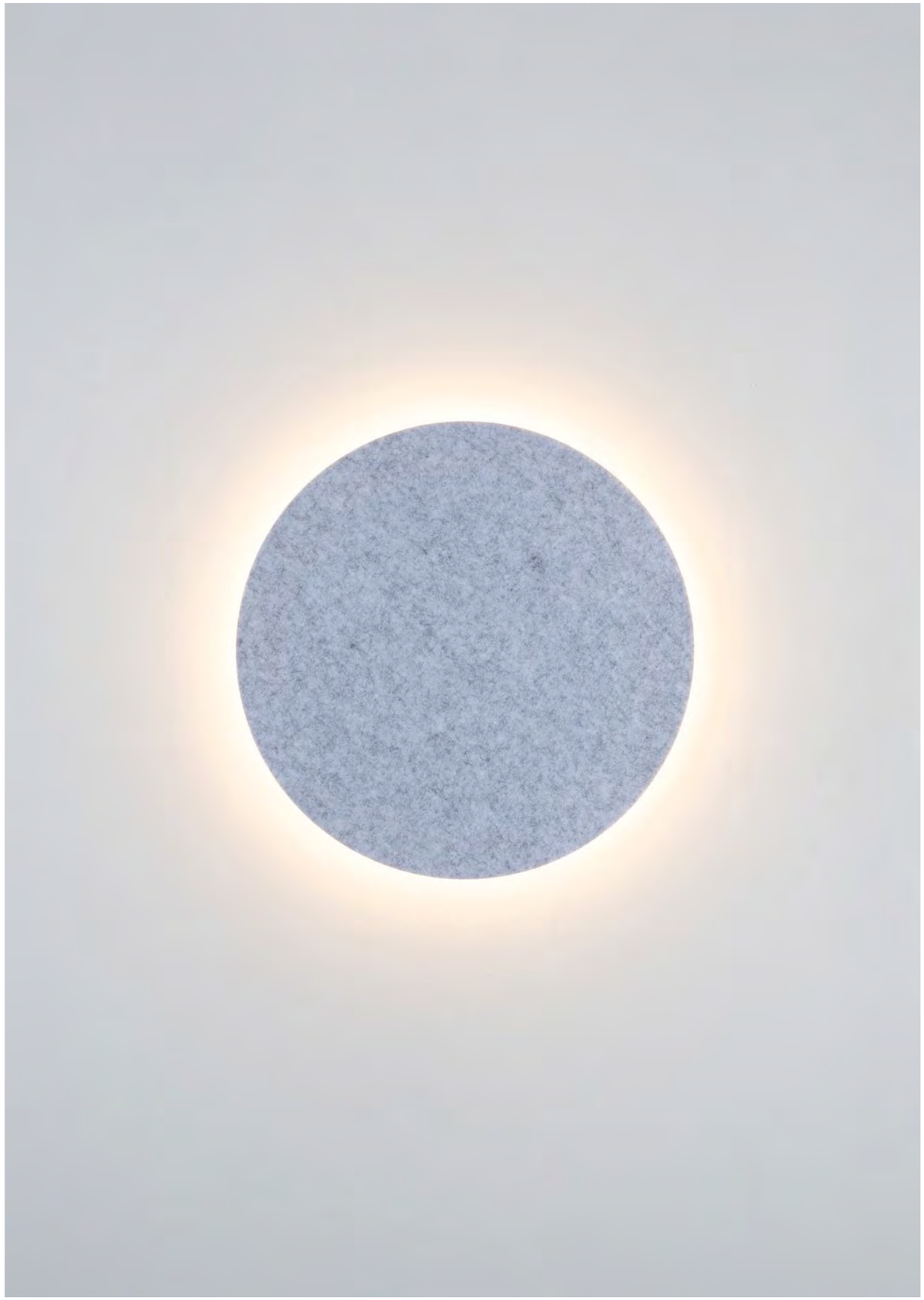

EC12

# Eclipse Stone fieltro grande EC13

Eclipse Stone fieltro grande A

EC13-02
Fieltro gris claro

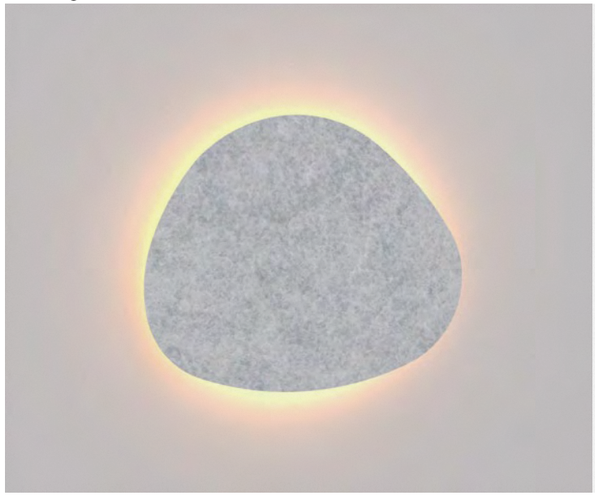

B

EC13-03
Fieltro gris oscuro

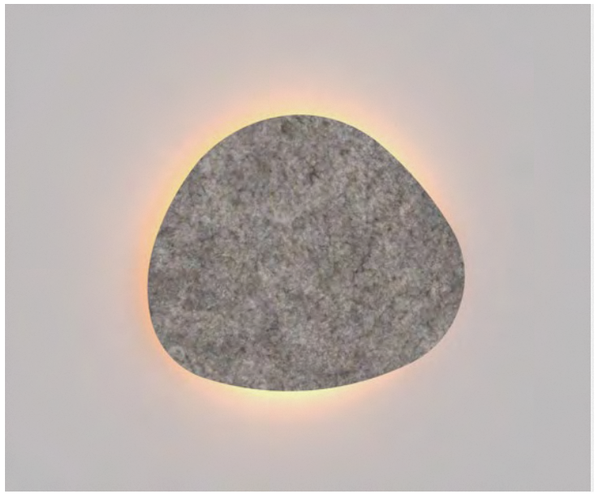

Especificaciones generales

Lámpara de pared o techo
Luz indirecta
Pantalla de fieltro acústico
Cuerpo de acero
Industria Argentina

Especificaciones técnicas

LED 24V 20,7W
1760lm 3000K CRI 90
Fuente incorporada en artefacto
72cm x 59cm x 4cm

Esquema
Eclipse: stone fieltro grande

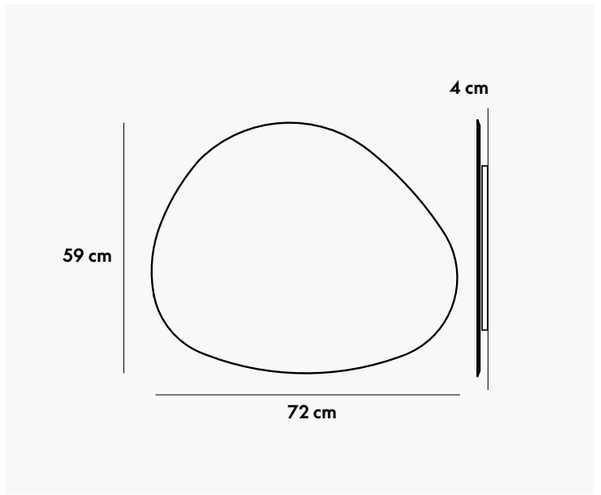





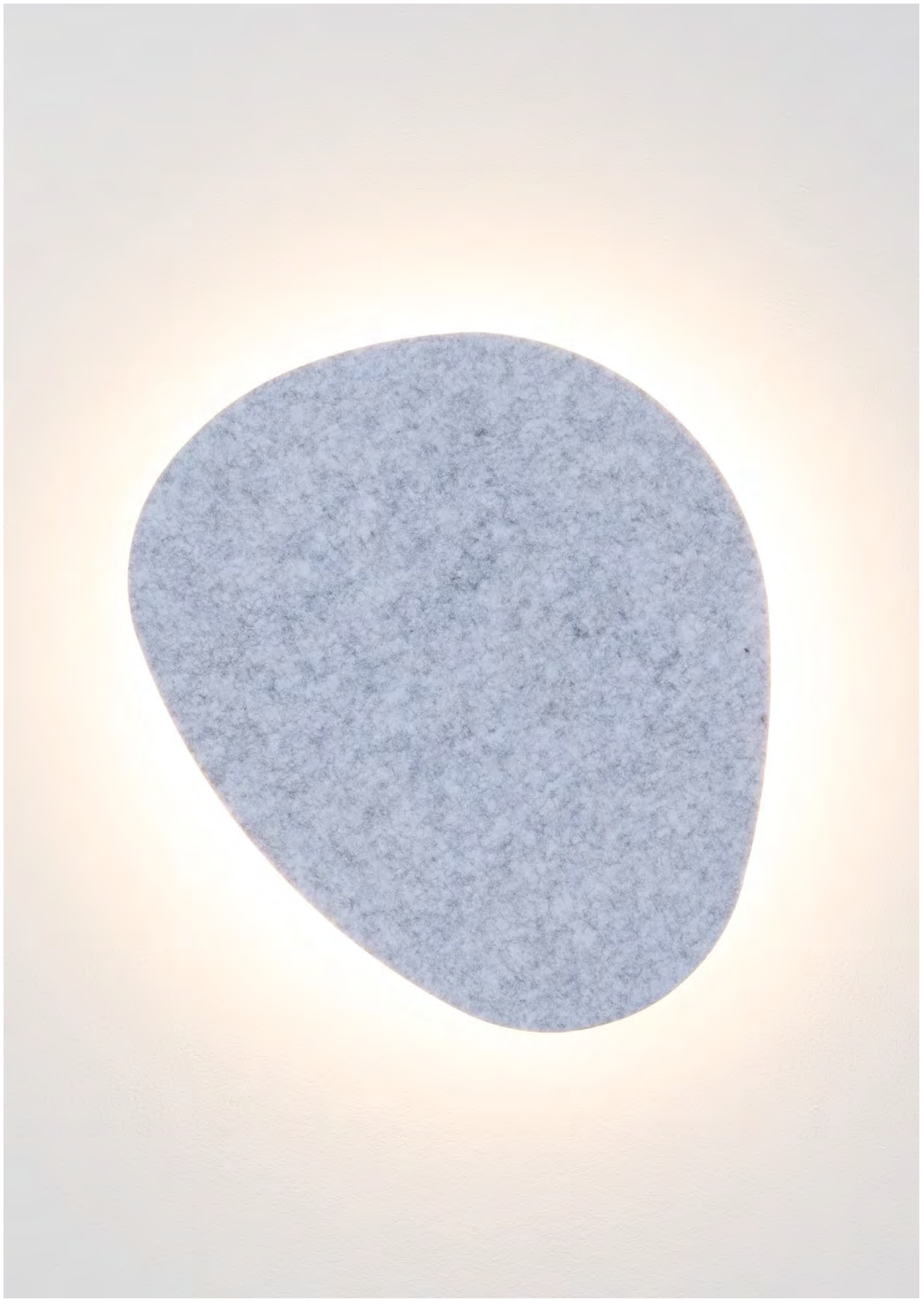

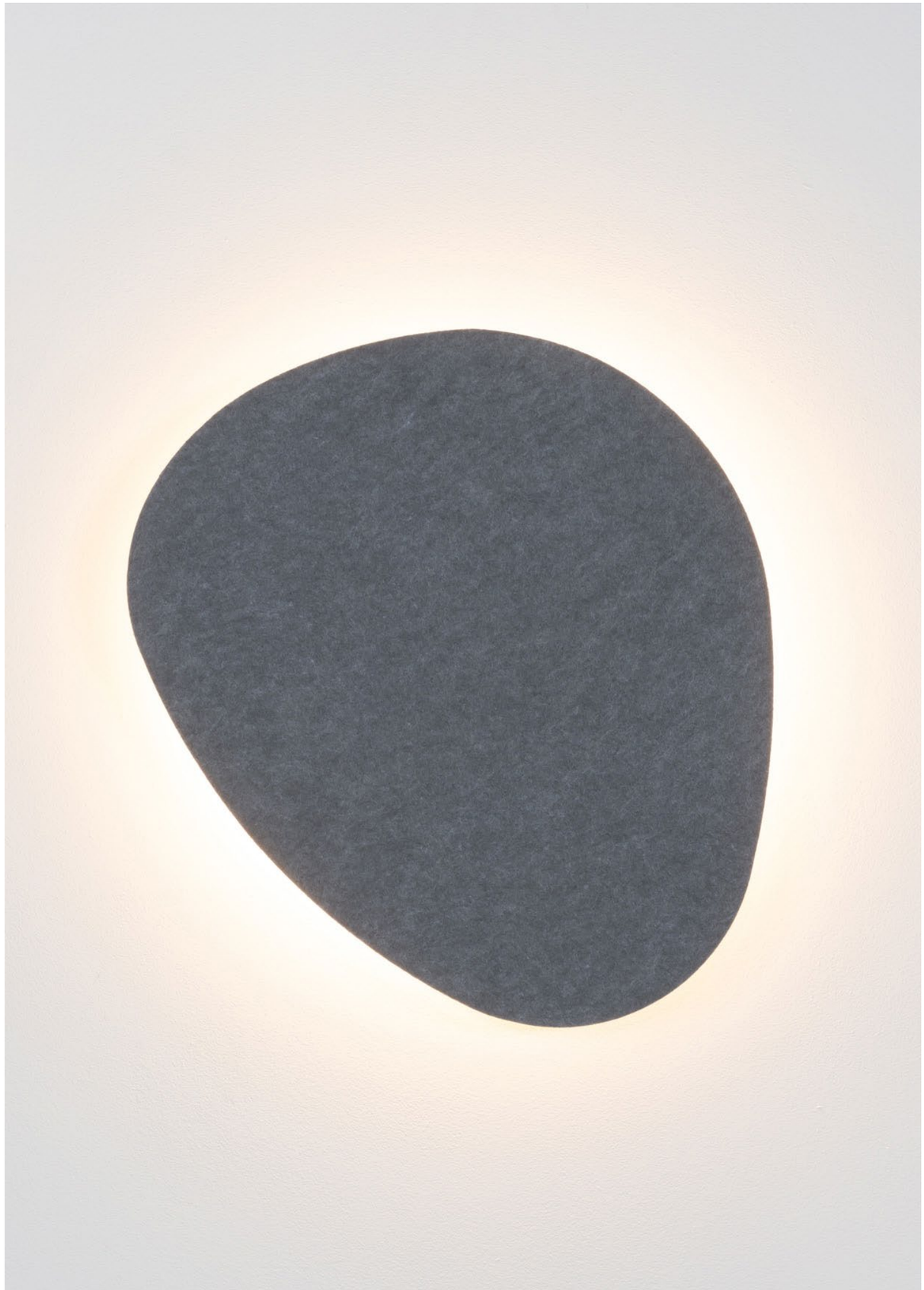







# Eclipse Stone fieltro chico

# EC14

Eclipse Stone fieltro chico

A

EC14-02
Fieltro gris claro

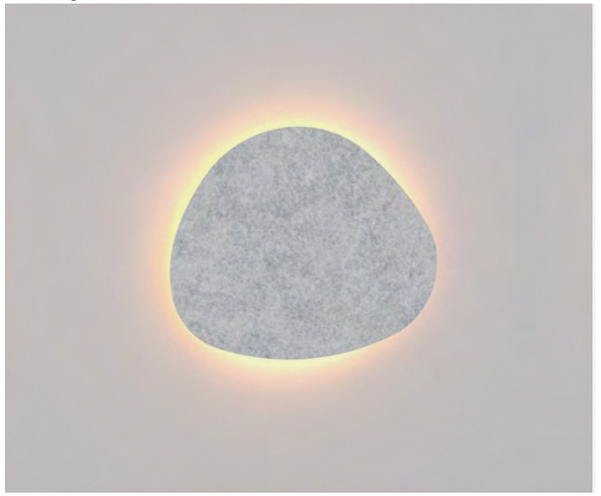

B

EC14-03
Fieltro gris oscuro

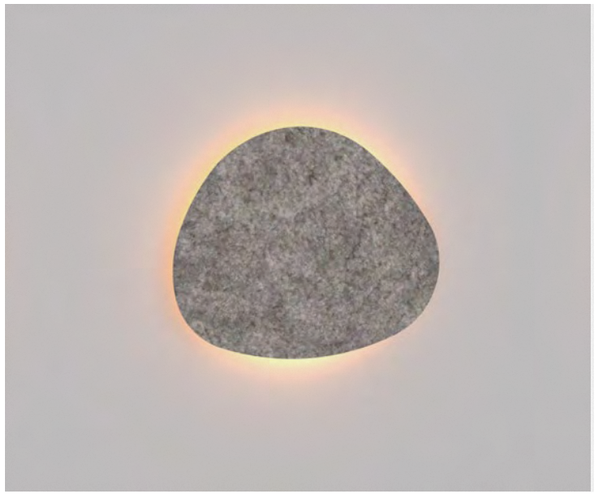

Especificaciones generales

Lámpara de pared o techo
Luz indirecta
Pantalla de fieltro acústico
Cuerpo de acero
Industria Argentina

Especificaciones técnicas

LED 24V 13.2W
1122lm 3000K CRI 90
Fuente incorporada en artefacto
54cm x 44cm x 4cm

Esquema
Eclipse: stone fieltro chico

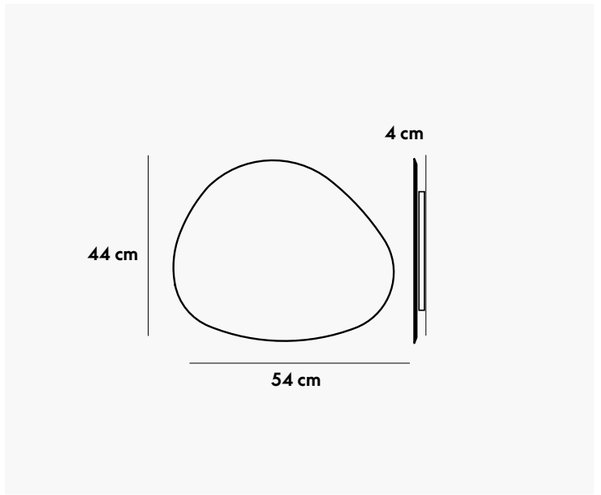





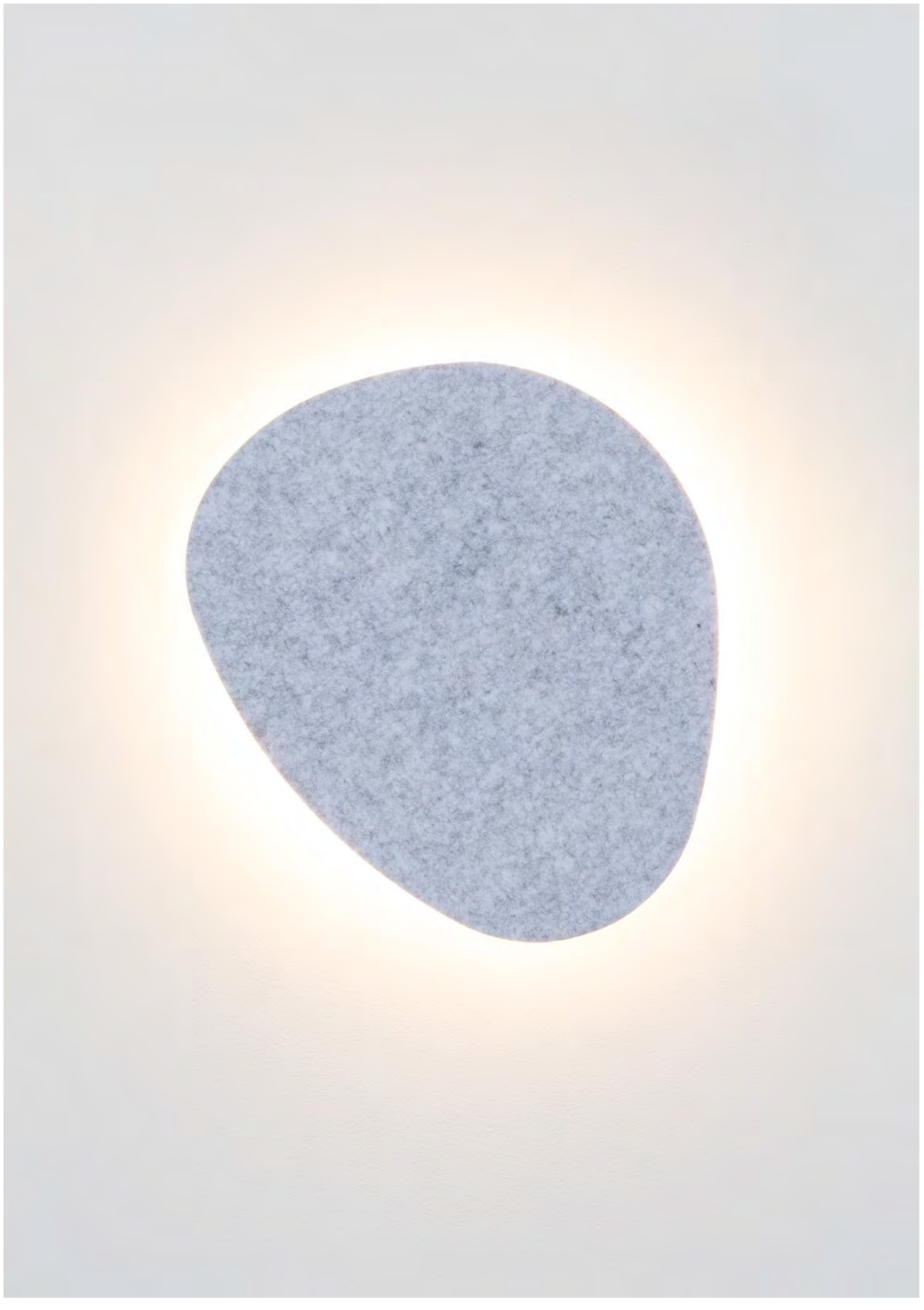

# Eclipse Madera 60

# EC15

## Eclipse Madera 60 A

**EC15-02**
**Roble Kaisersberg**



**Esquema**
**Eclipse: madera 60**

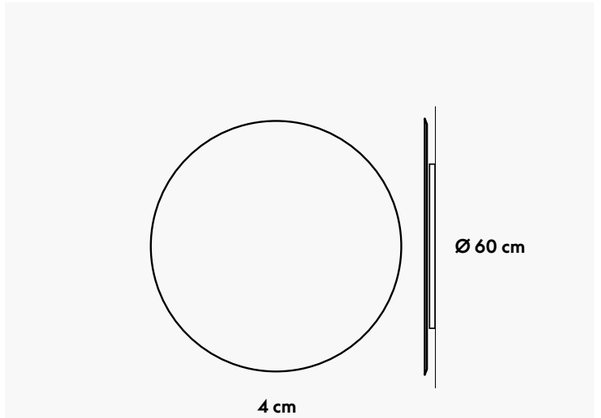


**Especificaciones generales**

**Lámpara de pared o techo**
**Luz indirecta**
**Pantalla de madera**
**Cuerpo de acero**
**Industria Argentina**

**Especificaciones técnicas**

**LED 24V 20,7W**
**1760lm 3000K CRI 90**
**Fuente incorporada en artefacto**
**Ø60cm x 4cm**







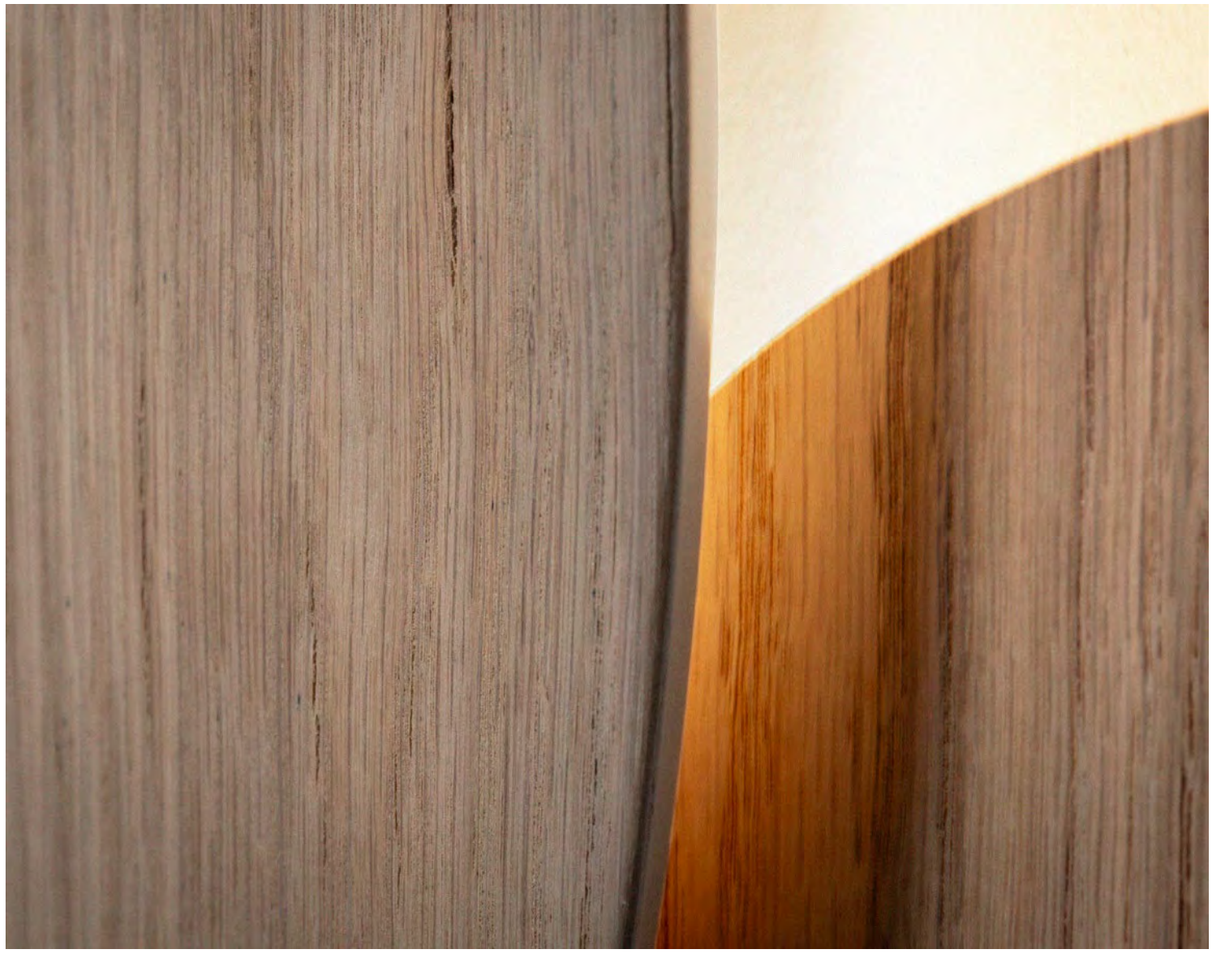

# Eclipse Madera 45

# EC16

Eclipse Madera 45 A

EC16-02
Roble Kaisersberg



Esquema
Eclipse: madera 45

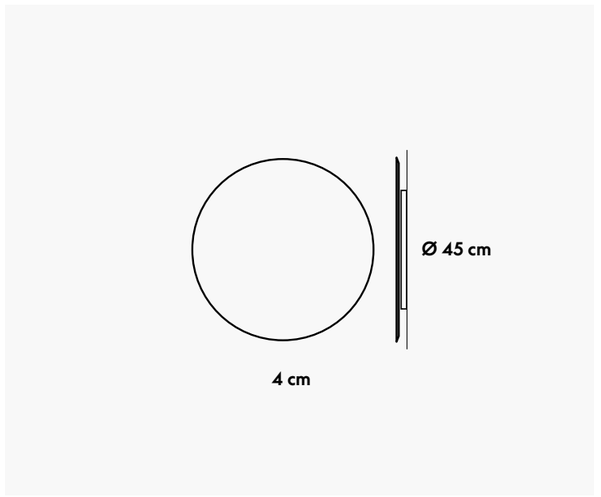


Especificaciones generales

Lámpara de pared o techo
Luz indirecta
Pantalla de madera
Cuerpo de acero
Industria Argentina

Especificaciones técnicas

LED 24V 13.2W
1122lm 3000K CRI 90
Fuente incorporada en artefacto
Ø45cm x 4cm

EC16





EC16



# Charles Aplique

# CH01

## Charles Aplique

A

**CH01-02**
**Blanco microtexturado**



B

**CH01-03**
**Negro microtexturado**



**Especificaciones generales**

Lámpara de pared o techo
Luz directa
Pantalla de aluminio
Difusor de acrílico opalino blanco
Industria Argentina

**Especificaciones técnicas**

Placa LED 18,9W Imax 700mA
3000lm 3000K CRI 80
Driver incorporado en artefacto
Ø36cm x 6cm

**Esquema**
**Charles: aplique**

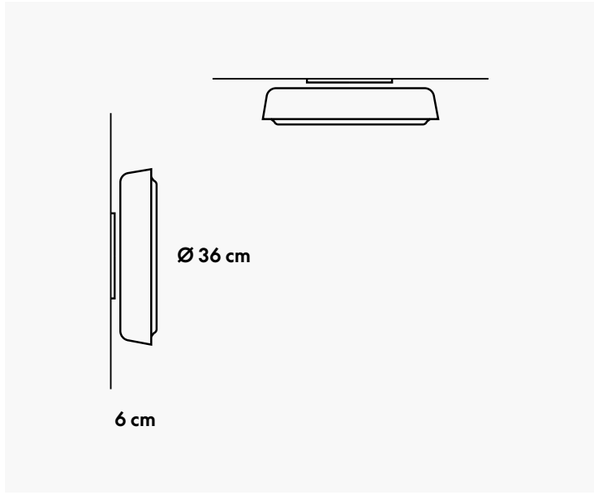


Cada foc
cuenta
apaga la lu
cuando salg







# Cavia Plafón 16

# CV08



## Cavia Plafón 16

A

CV08-02
Blanco semimate



B

CV08-03
Negro semimate



Especificaciones generales

Lámpara de techo
Luz directa unidireccional
Cuerpo de aluminio mecanizado CNC
Placa de fijación metálica
Industria Argentina

Especificaciones técnicas

1 x Max 10W LED Gu10 - 220V
Ø6cm x 16cm

Esquema
Cavia: plafón 16

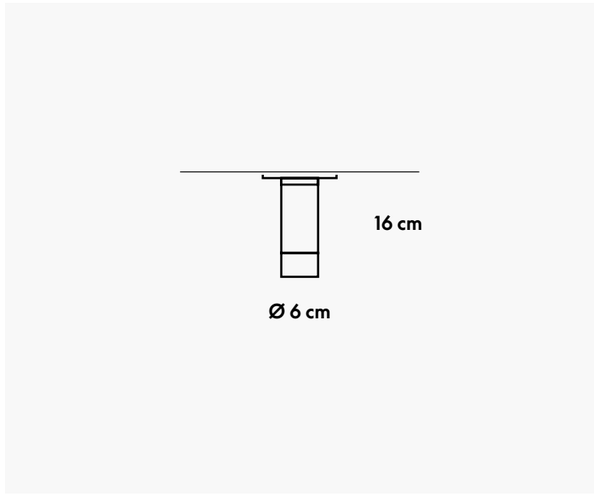







# Cavia Plafón 24

# CV09

## Cavia Plafón 24

A

CV09-02
Blanco semimate



B

CV09-03
Negro semimate



**Especificaciones generales**

Lámpara de techo
Luz directa unidireccional
Cuerpo de aluminio mecanizado CNC
Placa de fijación metálica
Industria Argentina

**Especificaciones técnicas**

1 x Max 10W LED Gu10 - 220V
Ø6cm x 24cm

Esquema
Cavia: plafón 24

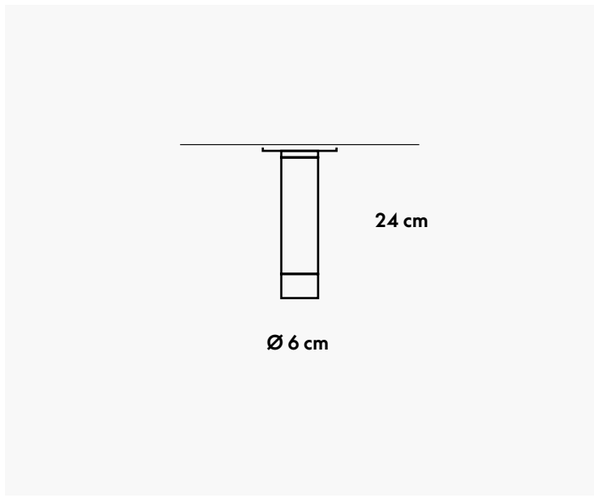







# Cavia Plafón 48

# CV15



Cavia Plafón 48

A

CV15-02
Blanco semimate



B

CV15-03
Negro semimate



Especificaciones generales

Lámpara de techo
Luz directa unidireccional
Cuerpo de aluminio mecanizado CNC
Placa de fijación metálica
Industria Argentina

Especificaciones técnicas

1 x Max 10W LED Gu10 - 220V
Ø6cm x 48cm

Esquema
Cavia: plafón 48

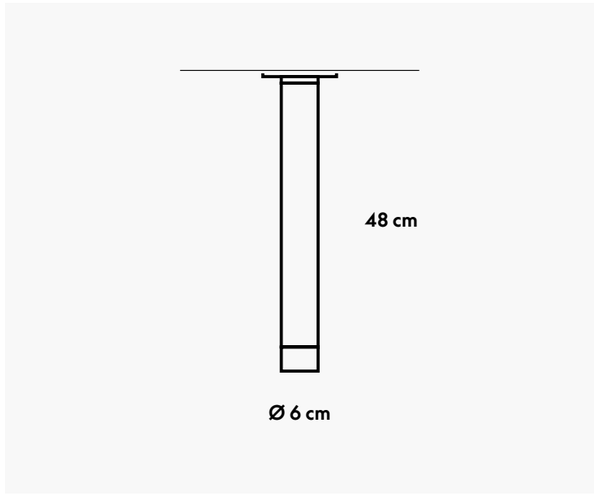







# Cavia Spot 16

# CV13

## Cavia Spot 16

A

CV13-02
Blanco semimate



B

CV13-03
Negro semimate



### Especificaciones generales

Lámpara de techo
Luz directa unidireccional
Cuerpo de aluminio mecanizado CNC
Brazo de acero
Industria Argentina

### Especificaciones técnicas

1 x Max 10W LED Gu10 - 220V
16cm x 28cm

Esquema
Cavia: spot 16

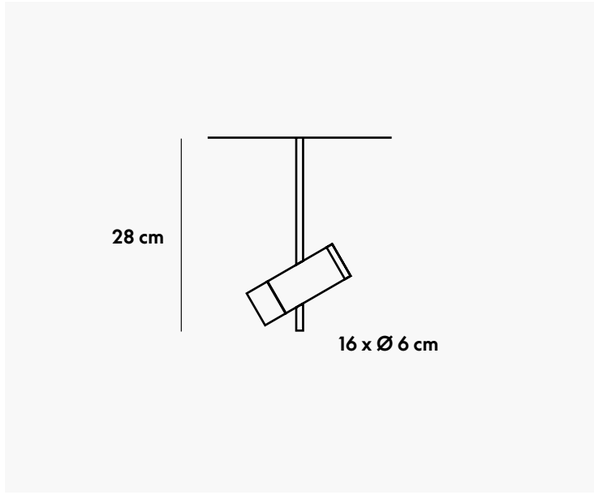


NIA FLOORING
ARQUITECTURA
Y DISEÑO
INTERIOR
19
HOFFICE





# Cavia Spot 24

# CV14



## Cavia Spot 24

A

CV14-02
Blanco semimate



B

CV14-03
Negro semimate



Especificaciones generales

Lámpara de techo
Luz directa unidireccional
Cuerpo de aluminio mecanizado CNC
Brazo de acero
Industria Argentina

Especificaciones técnicas

1 x Max 10W LED Gu10 - 220V
24cm x 28cm

Esquema
Cavia: spot 24

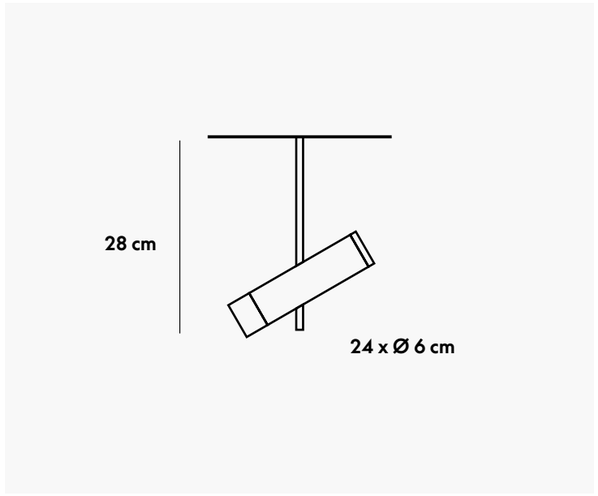




Elliott Erwitt Snaps
THE ALLURE OF MEN
THE ALLURE OF WOMEN





# Cavia Brazo corto con cable

# CV11

## Cavia Brazo corto con cable

A

CV11-02
Blanco semimate



B

CV11-03
Negro semimate



Especificaciones generales

Lámpara de pared 270°
Luz directa unidireccional
Cuerpo de aluminio mecanizado CNC
Brazo de acero
Interruptor on/off
Industria Argentina

Especificaciones técnicas

1 x Max 10W LED Gu10 - 220V
15cm x 40cm

Esquema
Cavia: brazo corto con cable

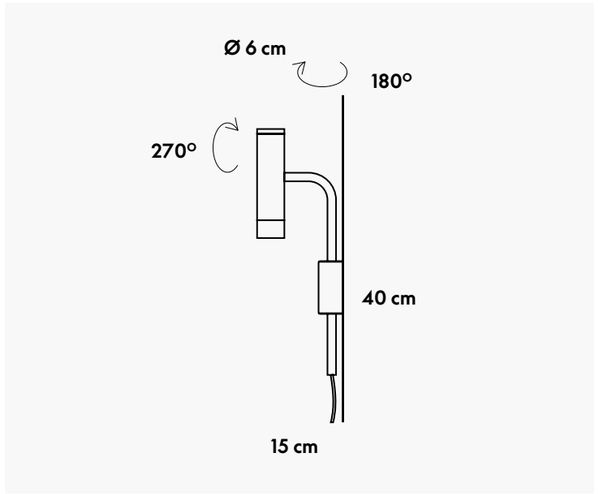







# Cavia Brazo corto a caja

CV21



## Cavia Brazo corto a caja

A

CV21-02
Blanco semimate



B

CV21-03
Negro semimate



Especificaciones generales

Lámpara de pared 270°
Luz directa unidireccional
Cuerpo de aluminio mecanizado CNC
Brazo de acero
Sin interruptor - Conexión a caja
Industria Argentina

Especificaciones técnicas

1 x Max 10W LED Gu10 - 220V
15cm x 40cm

Esquema
Cavia: brazo corto a caja

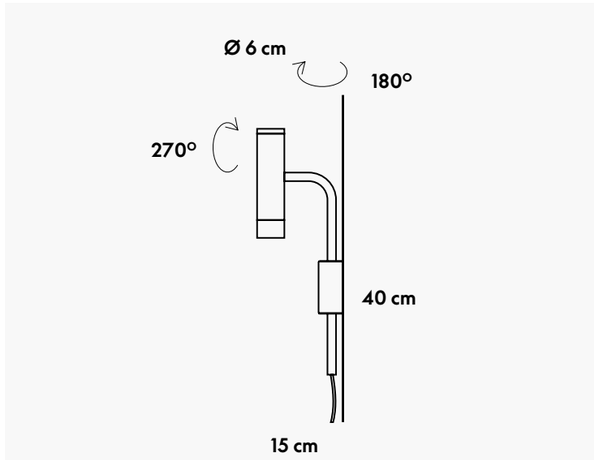







# Cavia Brazo largo con cable CV12

## Cavia Brazo largo con cable

A

CV12-02
Blanco semimate



B

CV12-03
Negro semimate



**Especificaciones generales**

Lámpara de pared 270°
Luz directa unidireccional
Cuerpo de aluminio mecanizado CNC
Brazo de acero
Interruptor on/off
Industria Argentina

**Especificaciones técnicas**

1 x Max 10W LED Gu10 - 220V
105cm x 40cm

**Esquema**
**Cavia: brazo largo con cable**

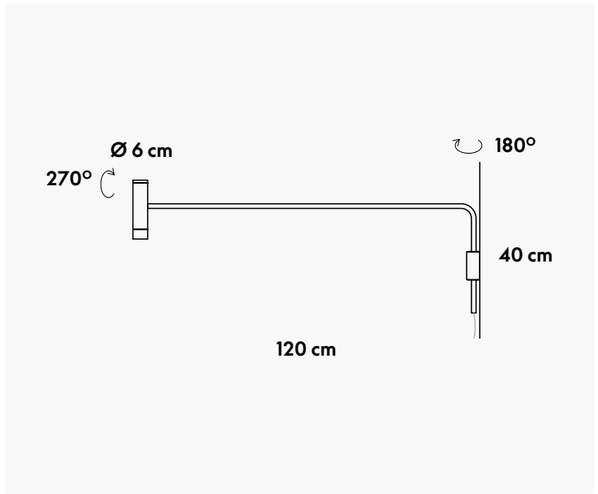







# Cavia Brazo largo a caja

# CV22

## Cavia Brazo largo a caja

A

CV22-02
Blanco semimate



B

CV22-03
Negro semimate



Especificaciones generales

Lámpara de pared 270°
Luz directa unidireccional
Cuerpo de aluminio mecanizado CNC
Brazo de acero
Sin interruptor - Conexión a caja
Industria Argentina

Especificaciones técnicas

1 x Max 10W LED Gu10 - 220V
105cm x 40cm

Esquema
Cavia: brazo largo a caja

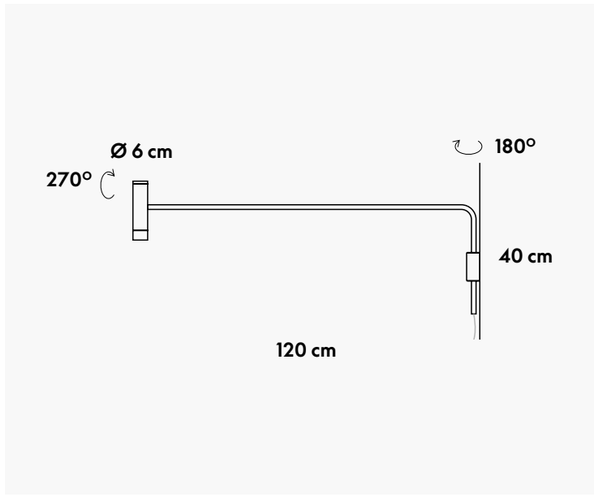







# Cavia Aplique - 16 unidireccional CV05

**Cavia Aplique - 16 unidireccional**

**A**

**CV05-02**
**Blanco semimate**



**B**

**CV05-03**
**Negro semimate**



**Especificaciones generales**

**Lámpara de pared**
**Luz directa unidireccional**
**Cuerpo de aluminio mecanizado CNC**
**Placa de fijación de aluminio**
**Industria Argentina**

**Especificaciones técnicas**

**1 x Max 10W LED Gu10 - 220V**
**10cm x 16cm**

**Esquema**
**Cavia: aplique - 16 unidireccional**

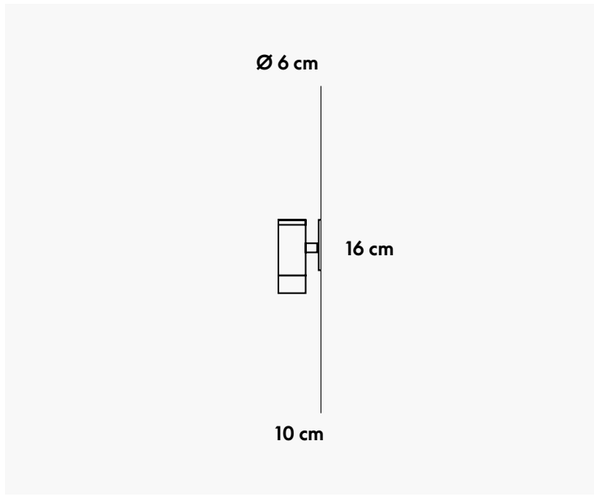

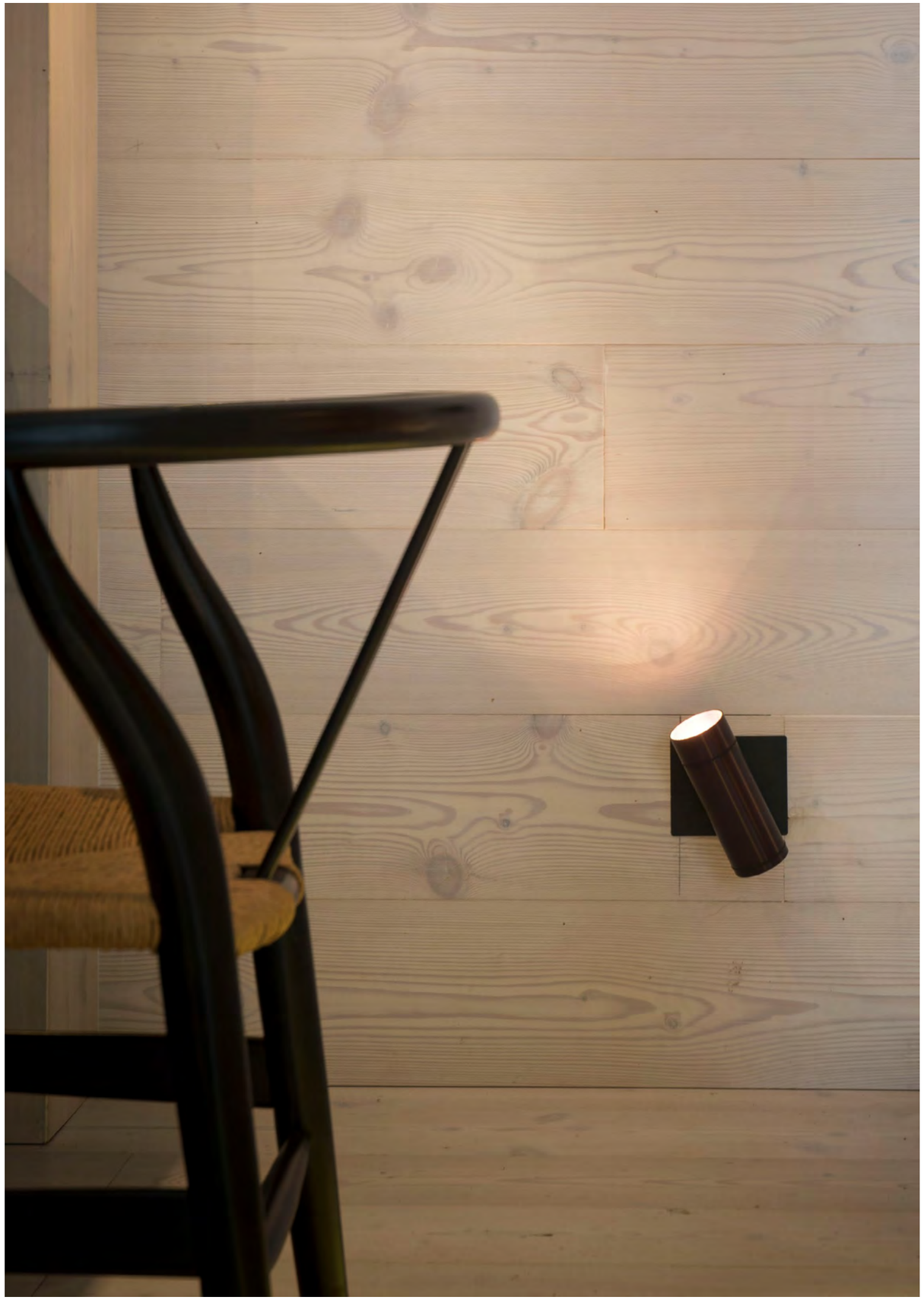





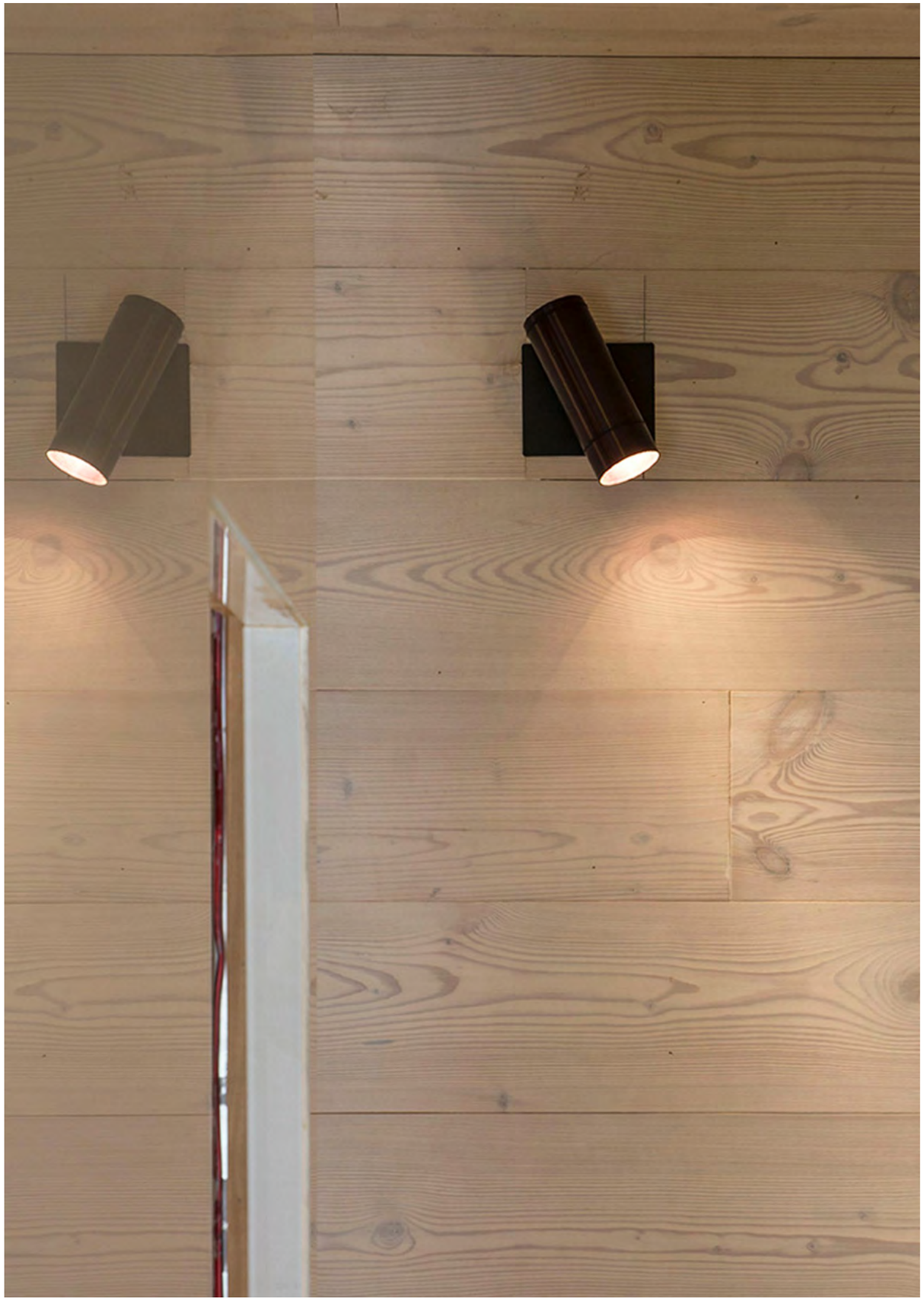




NEW
YRK
CTY

# Cavia Aplique - 24 unidireccional CV06

**Cavia Aplique - 24 unidireccional**

**A**

**CV06-02**
**Blanco semimate**



**B**

**CV06-03**
**Negro semimate**



**Especificaciones generales**

**Lámpara de pared**
**Luz directa unidireccional**
**Cuerpo de aluminio mecanizado CNC**
**Placa de fijación de aluminio**
**Industria Argentina**

**Especificaciones técnicas**

**1 x Max 10W LED Gu10 - 220V**
**10cm x 24cm**

**Esquema**
**Cavia: aplique - 24 unidireccional**

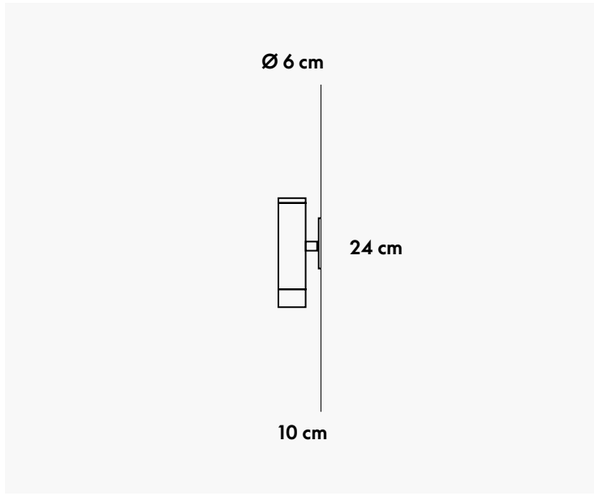







# Cavia Aplique - 25 bidireccional CV07

**Cavia Aplique - 25 bidireccional**

**A**

**CV07-02**
**Blanco semimate**



**B**

**CV07-03**
**Negro semimate**



**Especificaciones generales**

**Lámpara de pared**
**Luz directa bidireccional**
**Cuerpo de aluminio mecanizado CNC**
**Placa de fijación de aluminio**
**Industria Argentina**

**Especificaciones técnicas**

**2 x Max 10W LED Gu10 - 220V**
**10cm x 25cm**

**Esquema**
**Cavia: aplique - 25 bidireccional**

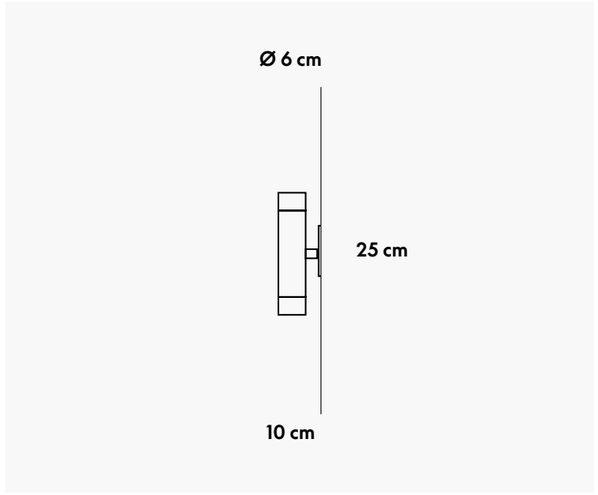

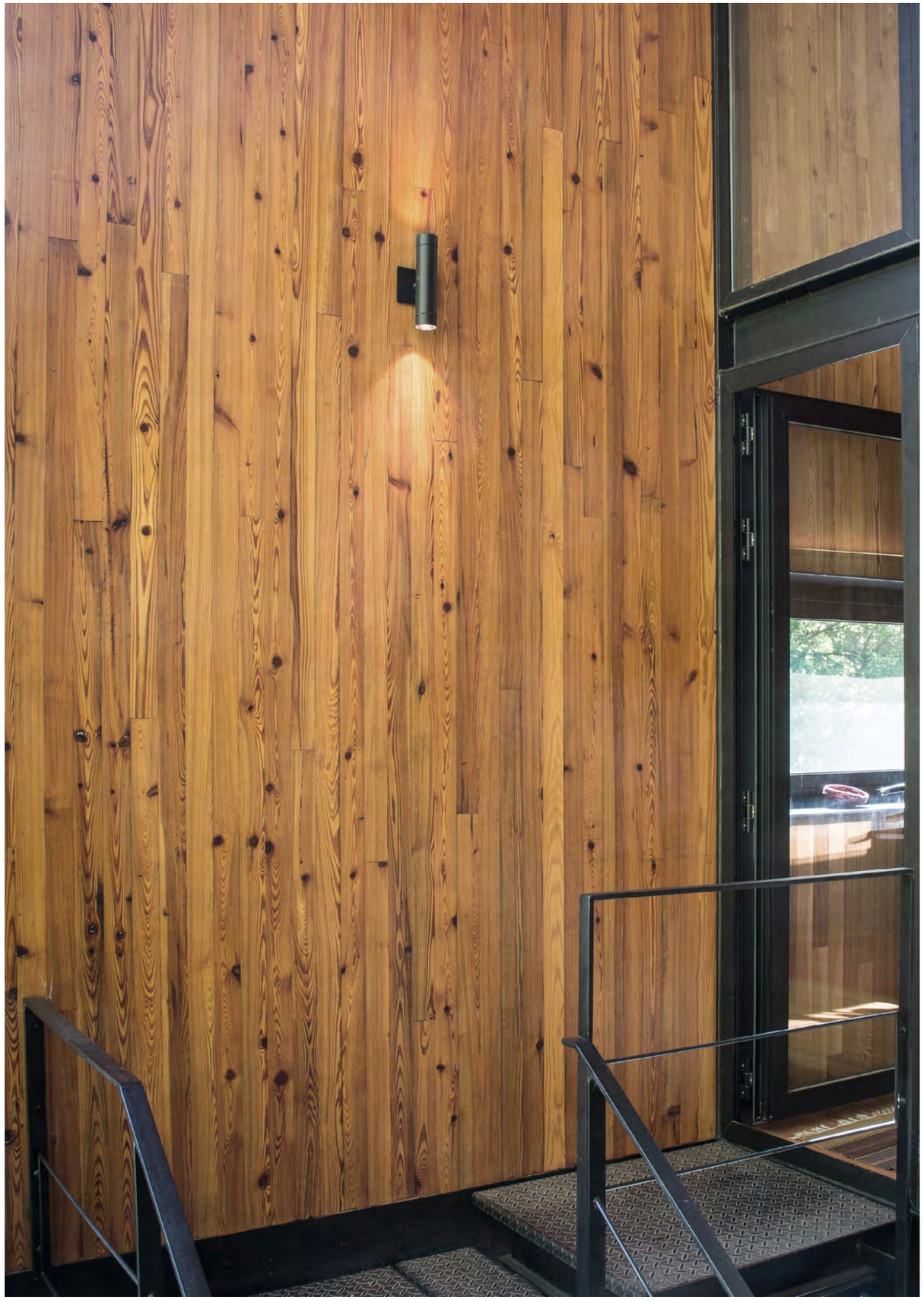





# Puma Aplique 60

# PM03

Puma Aplique 60 A

PM03-02
Acrílico blanco blanco semimate



Esquema
Puma: aplique 60

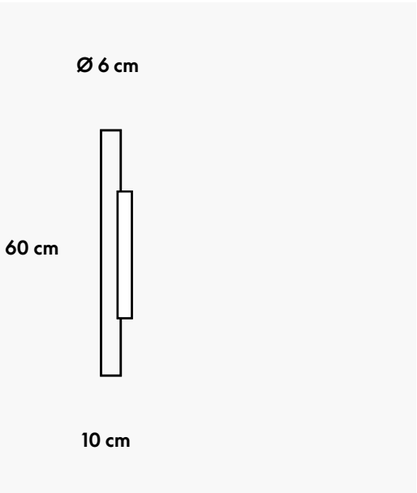


Especificaciones generales

Lámpara de pared o techo
Luz directa
Cuerpo de acrílico blanco opalino
Chasis de aluminio y acero
Industria Argentina

Especificaciones técnicas

Placa LED 12,6W Imax 350mA
2000lm 3000K CRI 80
Driver incorporado en artefacto
Ø6cm x 60cm x 10cm















# Puma Aplique 120

# PM04

Puma Aplique 120 A

PM04-02
Acrílico blanco blanco semimate

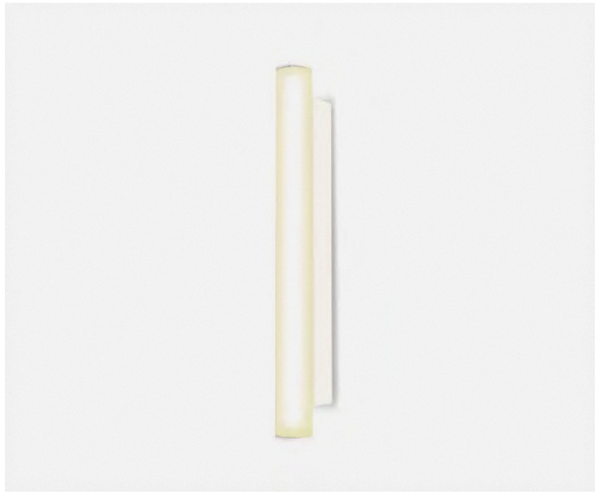

Esquema
Puma: aplique 120

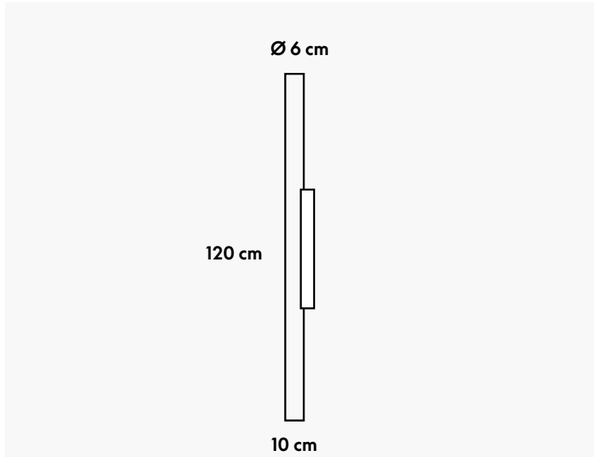


Especificaciones generales

Lámpara de pared o techo
Luz directa
Cuerpo de acrílico blanco opalino
Chasis de aluminio y acero
Industria Argentina

Especificaciones técnicas

Placa LED 25,2W Imax 350mA
4000lm 3000K CRI 80
Fuente incorporada en artefacto
Ø6cm x 120cm x 10cm

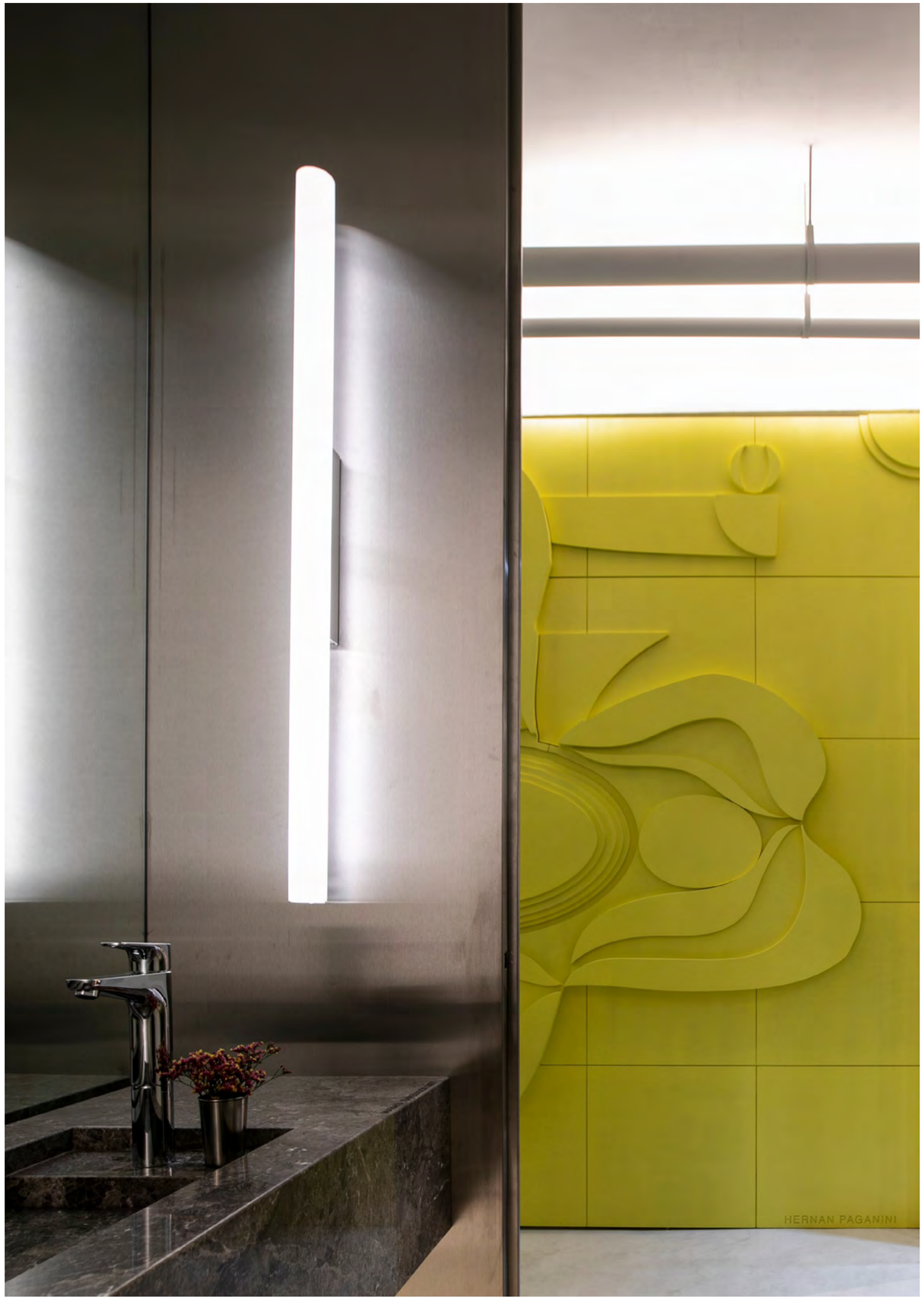
HERNAN PAGANINI





# Tokio Aplique - 95 asimétrico TK04



Tokio Aplique - 95 asimétrico

A

TK04-02
Blanco semimate



B

TK04-03
Negro semimate



Especificaciones generales

Lámpara de pared o techo
Luz indirecta
Cuerpo de aluminio
Difusor de acrílico opalino blanco
Industria Argentina

Especificaciones técnicas

Placa LED 12,6W Imax 350mA
2000lm 3000K CRI 80
Driver incorporado en artefacto
5cm x 95cm

Esquema
Tokio: aplique - 95 asimétrico

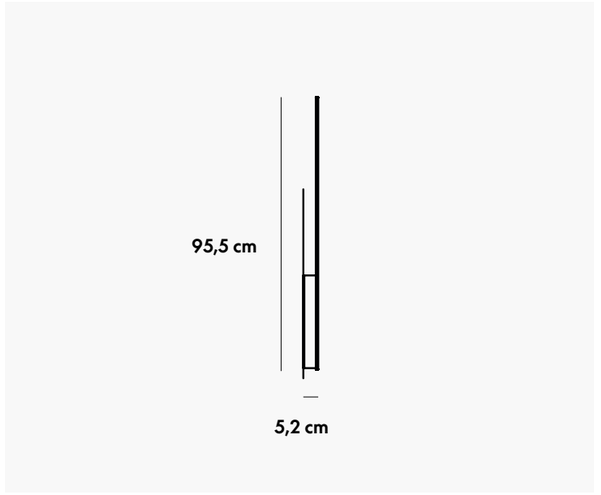

TK04





TK04



# Tokio Aplique - 150 simétrico TK05



## Tokio Aplique - 150 simétrico

A

TK05-02
Blanco semimate



B

TK05-03
Negro semimate



Especificaciones generales

Lámpara de pared o techo
Luz indirecta
Cuerpo de aluminio
Difusor de acrílico opalino blanco
Industria Argentina

Especificaciones técnicas

Placa LED 25,2W Imax 350mA
4000lm 3000K CRI 80
Driver incorporado en artefacto
5cm x 150cm

Esquema
Tokio: aplique - 150 simétrico

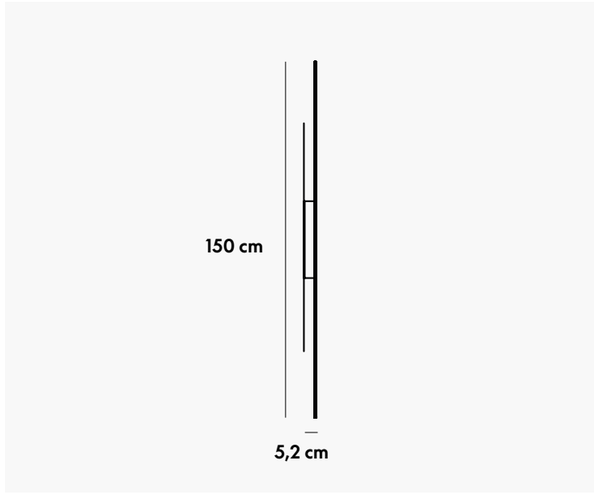

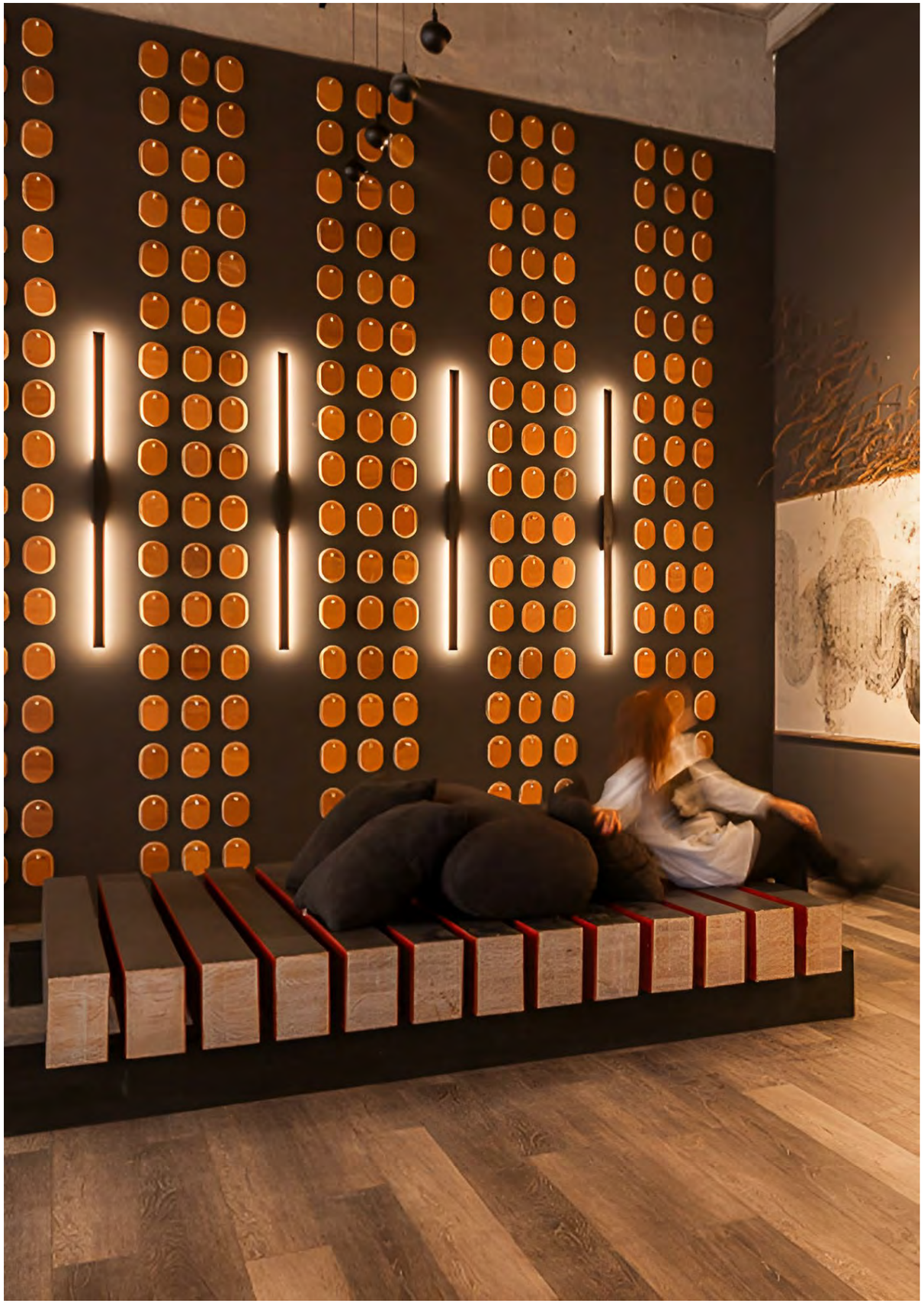



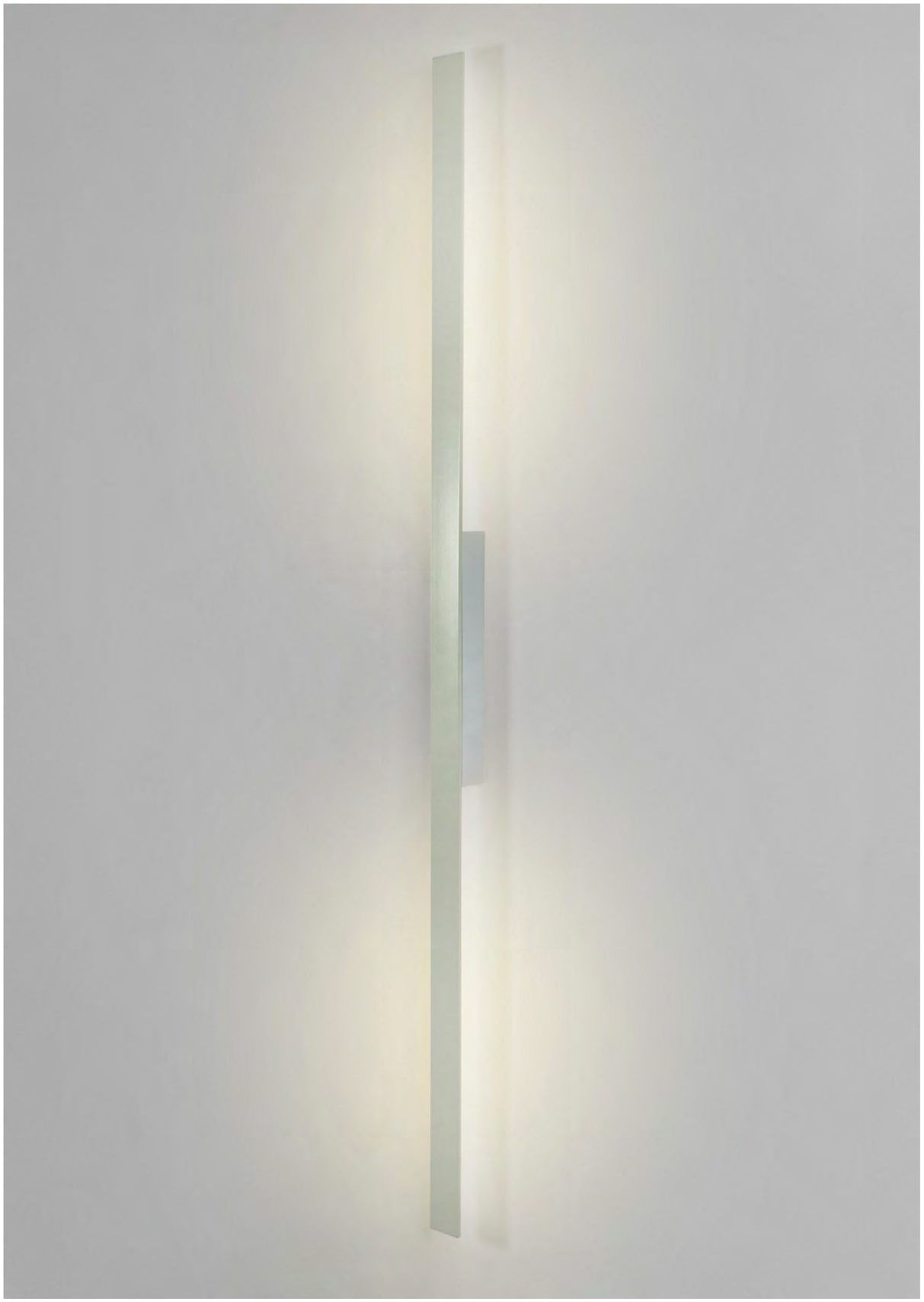

Wolfre S.A.
Artefactos Lumínicos

Céspedes 3635
[C1427] CABA, Argentina
info@imdi.com.ar

@imdi.iluminación
imdi.com.ar
+54 11 4551 9734